УДК 621.88 : 621.643 Группа Е26

ОТРАСЛЕВОЙ СТАНДАРТ

БЛОКИ ХОМУТОВЫЕ ДЛЯ ПОДВЕСОК ТРУБОПРОВОДОВ АЭС

КОНСТРУКЦИЯ И РАЗМЕРЫ

ОКП 69 3719

ОСТ 108.275.53—80

Введен впервые

Указанием Министерства энергетического машиностроения от 30.06.80 № ЮК-002/5260 срок введения установлен

с 01.01.82

Несоблюдение стандарта преследуется по закону

1. Настоящий стандарт распространяется на хомутовые блоки для подвесок горизонтальных трубопроводов наружным диаметром 57—325 мм из коррозионно-стойкой стали аустенитного класса для АЭС.

2. Конструкция, основные размеры, допускаемые нагрузки и материал деталей должны соответствовать указанным на чертеже и в таблице. Допускается замена контргаек (поз. *5* и *6*) на низкие гайки по ГОСТ 5916—70.

3. Маркировка и остальные технические требования по ОСТ 108.275.50—80.

Издание официальное Перепечатка воспрещена

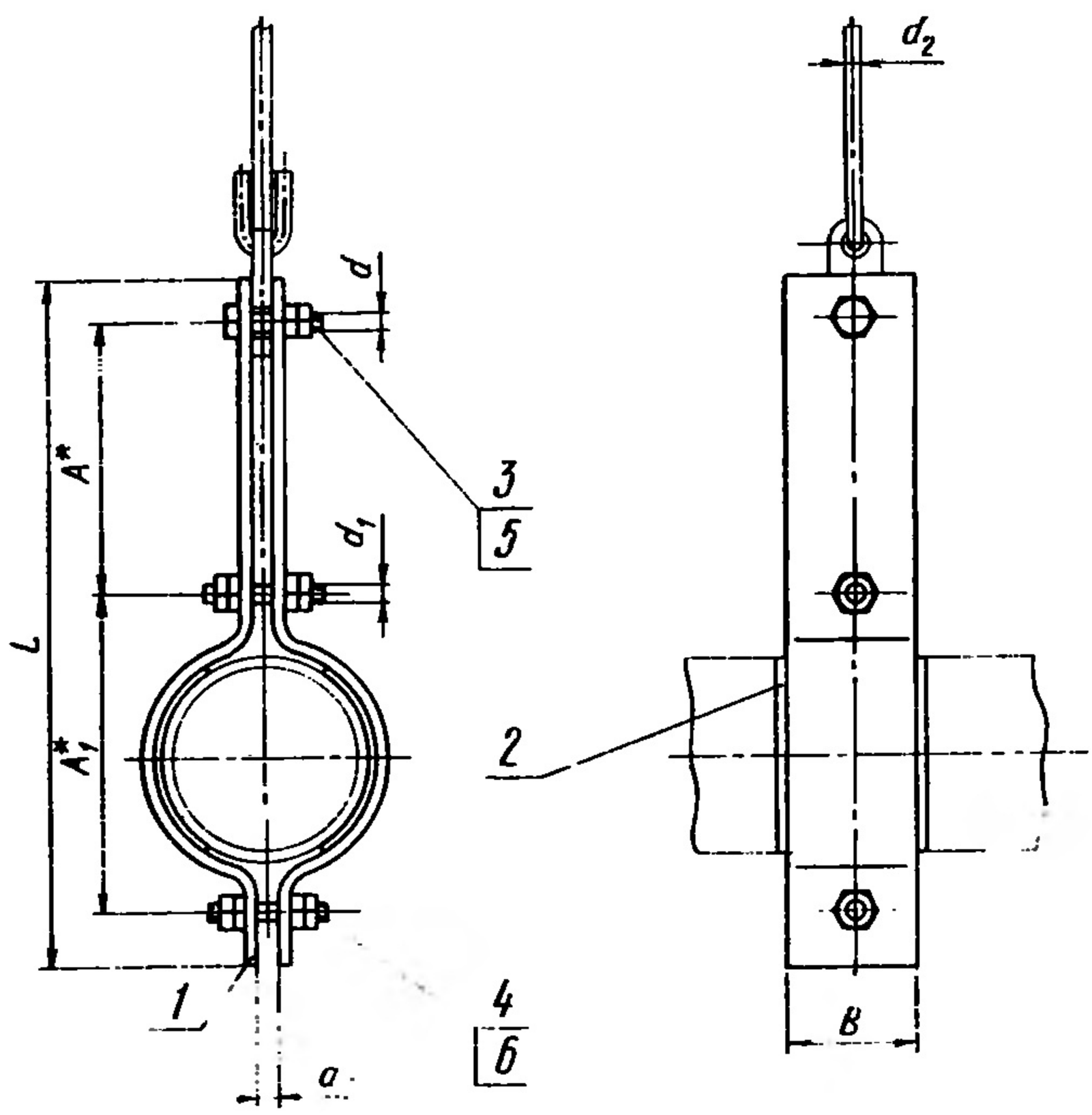

1 — полухомут; *2* — прокладка; *3* — болт; *4* — шпилька; *5* — гайка; *6* — гайка

Размеры в мм

Исполнение	Наружный диаметр трубопровода	Допускаемая нагрузка, кН (кгс)	A^*	A_1^*	a	B	d	d_1	d_2	L	Масса, кг
01	57	2,94 (300)	118	112	8	50	M12	M12	12	273	1,52
02	76		127	129						298	1,80
03	89		132	168			M16	M16		354	2,80
04	108		119	184						357	3,00
05	133		123	210						387	3,40
06	159	5,00 (510)	105	256		70	M20	M20	16	430	7,45
07	219	14,7 (1500)	107	319	12					495	9,95
08	245		176	362		100	M24	M24		619	19,81
09	273		120	394						595	20,03
10	325	33,2 (3400)	123	446	16				24	650	23,07

* Размеры для справок.

Продолжение

Исполнение	Полухомут, поз. *1* 2 шт.	Прокладка, поз. *2* 2 шт.	Болт ГОСТ 7798—70, поз. *3* Сталь 35 ГОСТ 1050—74 1 шт.				Шпилька ГОСТ 9066—75, поз. *4* Сталь 35Х ГОСТ 4543—71 2 шт.				Гайка ГОСТ 5915—70, поз. *5*, *6* Сталь 35 ГОСТ 1050—74 10 шт.		
	Исполнение по ОСТ 108.382.01—80	Исполнение по ОСТ 108.386.03—80	Диаметр резьбы	Длина	Масса, кг		Диаметр резьбы	Длина	Масса, кг		Диаметр резьбы	Масса, кг	
					1 шт.	общая			1 шт.	общая		1 шт.	общая
01 02	33 34	01 02	M12	45	0,057	0,057	M12	70	0,055	0,110	M12	0,015	0,150
03 04 05	35 36 37	03 04 05	M16	60	0,130	0,130	M16	90	0,126	0,252	M16	0,033	0,330
06 07	38 39	06 07	M20	70	0,24	0,24	M20	100	0,220	0,440	M20	0,063	0,630
08 09 10	40 41 42	08 09 10	M24	90	0,44	0,44	M24	130	0,410	0,820	M24	0,107	1,076

Пример условного обозначения хомутового блока для подвески горизонтального трубопровода наружным диаметром 108 мм:

БЛОК ХОМУТОВЫЙ 04ОСТ 108.275.53—80

Пример маркировки:

04ОСТ 108.275.53—80.

Группа Е26

ИЗМЕНЕНИЕ № 2

ОСТ 108.275.53-80
Блоки хомутовые для подвесок трубопроводов АЭС
Конструкция и размеры

Указанием Министерства энергетического машиностроения от 28.12.83 № ЮК-002/9684 срок введения установлен с 01.01.84

На первой странице стандарта срок введения заменить: 01.01.82 на 01.01.85.

На нижнем поле первой страницы ввести отметку "Проверен в 1983 г."

Таблицы 1 и 2 изложить в новой редакции:

Таблица I

ХАРАКТЕРИСТИКИ И РАЗМЕРЫ ХОМУТОВЫХ БЛОКОВ ТРУБОПРОВОДОВ АЭС ИЗ КОРРОЗИОННО-СТОЙКОЙ СТАЛИ АУСТЕНИТНОГО КЛАССА

Размеры в мм

Исполнение	Наружный диаметр трубопровода	Допускаемая нагрузка, кН(кгс)	A	A_I	a	B	d	d_1	d_2	L	Масса, кг
0I	57	3,0(3I0)	I20	II2	8	40	MI2	MI2	I0	274	I,5
02	76		I30	I32						304	I,7
03	89	4,5(459)		I65						337	2,5
04	I08		I40	I85					I2	380	3,3
05	I33	I5,0(I530)	I30	2I2	I2	60	MI6	MI6	I6	396	4,9
06	I59		I20	256			M20	M20		446	7,6
07	2I9	34,0(3460)	I25	320	I6	I00	M24	M24	24	525	I4,7
08	245			375						605	24,4
09	273	55,0(56I0)	I50	420	20		M30	M30	30	670	28,9
I0	325			475	24					725	3I,7

Таблица 2

СПЕЦИФИКАЦИЯ ХОМУТОВЫХ БЛОКОВ ДЛЯ ПОДВЕСОК ТРУБОПРОВОДОВ ИЗ КОРРОЗИОННО-СТОЙКОЙ СТАЛИ АУСТЕНИТНОГО КЛАССА

Размеры в мм

Исполнение	Полухомут, поз.I, 2 шт.	Прокладка, поз. 2, 2 шт.	Болт ГОСТ 7798-70, поз.3, сталь 35 ГОСТ I050-74, I шт.			
	Исполнение по ОСТ I08.382.0I-80	Исполнение по ОСТ I08.386.03-80	Диаметр резьбы	Длина	Масса, кг	
					I шт.	Общая
0I	33	II	MI2	45	0,057	0,057
02	34	I2				
03	35	I3		50	0,062	0,062
04	36	I4	MI6	60	0,I30	0,I30
05	37	I5				
06	38	I6	M20	80	0,268	0,268
07	39	I7	M24	90	0,438	0,438
08	40	I8		I00	0,473	0,473
09	4I	I9	M30	I20	0,9I4	0,9I4
I0	42	20				

Продолжение табл.2

Размеры в мм

Исполнение	Шпилька ГОСТ 9066-75, поз.4, сталь 35Х ГОСТ 4543-71 2 шт.				Гайка ГОСТ 5915-70, поз.5, сталь 35 ГОСТ 1050-71 10 шт.		
	Диаметр резьбы	Длина	Масса, кг		Диаметр резьбы	Масса, кг	
			1 шт.	общая		1 шт.	общая
01 02 03	М12	70	0,054	0,108	М12	0,015	0,150
04 05	М16	90	0,126	0,252	М16	0,033	0,330
06	М20	110	0,241	0,482	М20	0,063	0,630
07 08	М24	130 140	0,407 0,442	0,814 0,884	М24	0,107	1,076
09 10	М30	170	0,845	1,690	М30	0,225	2,250

Группа Е26

ИЗМЕНЕНИЕ № 3

ОСТ 108.275.53—80

ОКП 69 3719

БЛОКИ ХОМУТОВЫЕ ДЛЯ ПОДВЕСОК ТРУБОПРОВОДОВ АЭС

КОНСТРУКЦИЯ И РАЗМЕРЫ

Утверждено и введено в действие Министерством тяжелого, энергетического и транспортного машиностроения СССР от 03.11.87 № ВА-002-1/3025

Дата введения 01.01.88

На первой странице стандарта заменить слова: «срок введения установлен с 01.01.85» на «срок действия установлен с 01.01.85 до 01.01.93».

Пункт 2. Чертеж заменить новым; таблицу изложить в новой редакции.

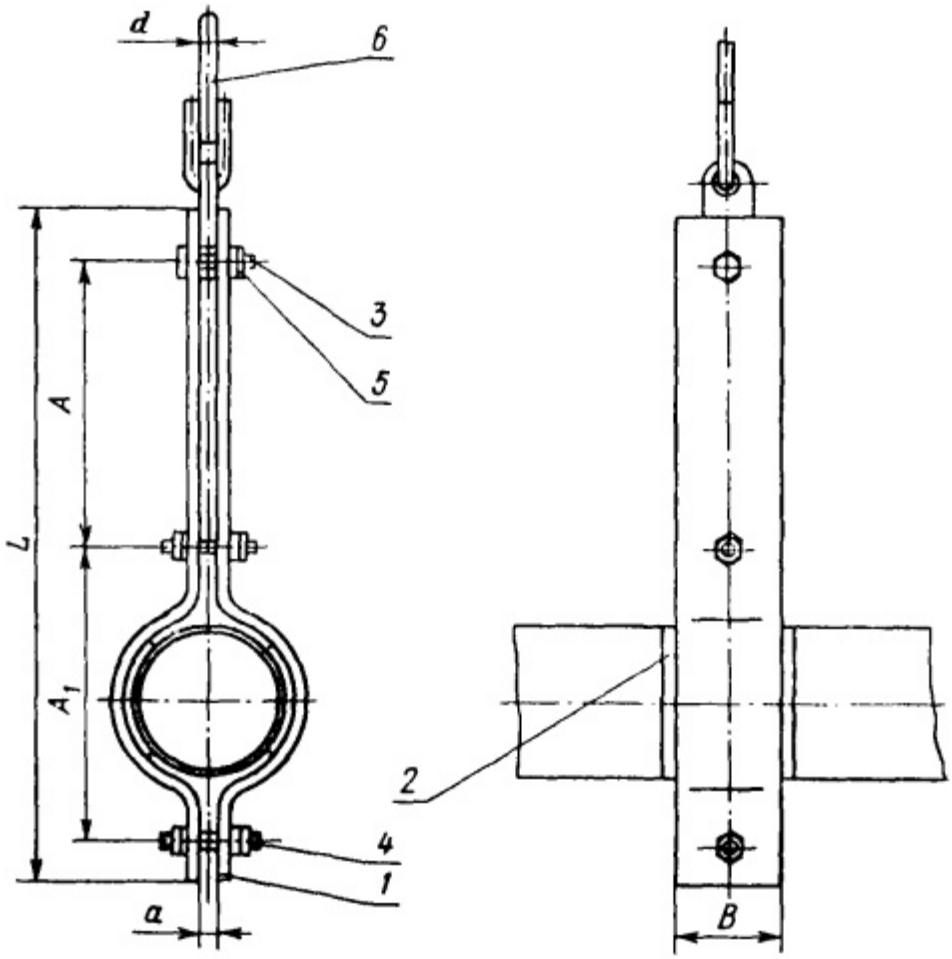
d
6
3
5
A
L
A1
2
4
1
a
B

Размеры в мм

Исполнение	Наружный диаметр трубопровода	Допускаемая нагрузка, кН (кгс)	d	A	A_1	B	L	a	Полухомут, поз. 1 (2 шт.) Исполнение по ОСТ 108.382.01—80	Прокладка, поз. 2 (2 шт.) Исполнение по ОСТ 108.386.03—80
01	57	3,0 (300)	10	120	112	40	274	8	33	11
02	76	3,0 (300)	10	130	132	40	304	8	34	12
03	89	4,5 (450)	12	130	165	40	337	8	35	13
04	108	4,5 (450)	12	140	185	40	380	8	36	14
05	133	15,0 (1500)	16	130	212	60	396	12	37	15
06	159	15,0 (1500)	16	120	256	60	446	12	38	16
07	219	34,0 (3400)	24	125	320	100	525	16	39	17
08	245	34,0 (3400)	24	150	375	100	605	16	40	18
09	273	55,0 (5500)	30	150	420	100	670	20	41	19
10	325	55,0 (5500)	30	150	475	100	725	24	42	20

Продолжение

Исполнение	Болт ГОСТ 7798—70, поз. 3 (1 шт.) Сталь 35 ГОСТ 1050—74		Шпилька ГОСТ 9066—75, поз. 4 (2 шт.) Сталь 35Х ГОСТ 4543—71		Гайка ГОСТ 5915—70, поз. 5 (10 шт.) Сталь 35 ГОСТ 1050—74	Тяга с серьгой, поз. 6 (1 шт.) Исполнение		Масса блока *, кг
	Диаметр резьбы	Длина	Диаметр резьбы	Длина	Диаметр резьбы	по ОСТ 108.632.02—80	по ОСТ 108.632.05—80	
01	M12	45	M12	70	M12	01	—	1,5
02	M12	45	M12	70	M12	01	—	1,7
03	M12	50	M12	70	M12	02	—	2,5
04	M16	60	M16	90	M16	02	—	3,3
05	M16	60	M16	90	M16	03	01	4,9
06	M20	80	M20	110	M20	03	01	7,6
07	M24	90	M24	130	M24	05	03	15,0
08	M24	100	M24	140	M24	05	03	24,0
09	M30	120	M30	170	M30	08	06	29,0
10	M30	120	M30	170	M30	08	06	32,0

* Величина для справок. Масса тяги с серьгой (поз. 6) в состав блока не включается. *Тяга с серьгой поставляется отдельной отправочной позицией.*