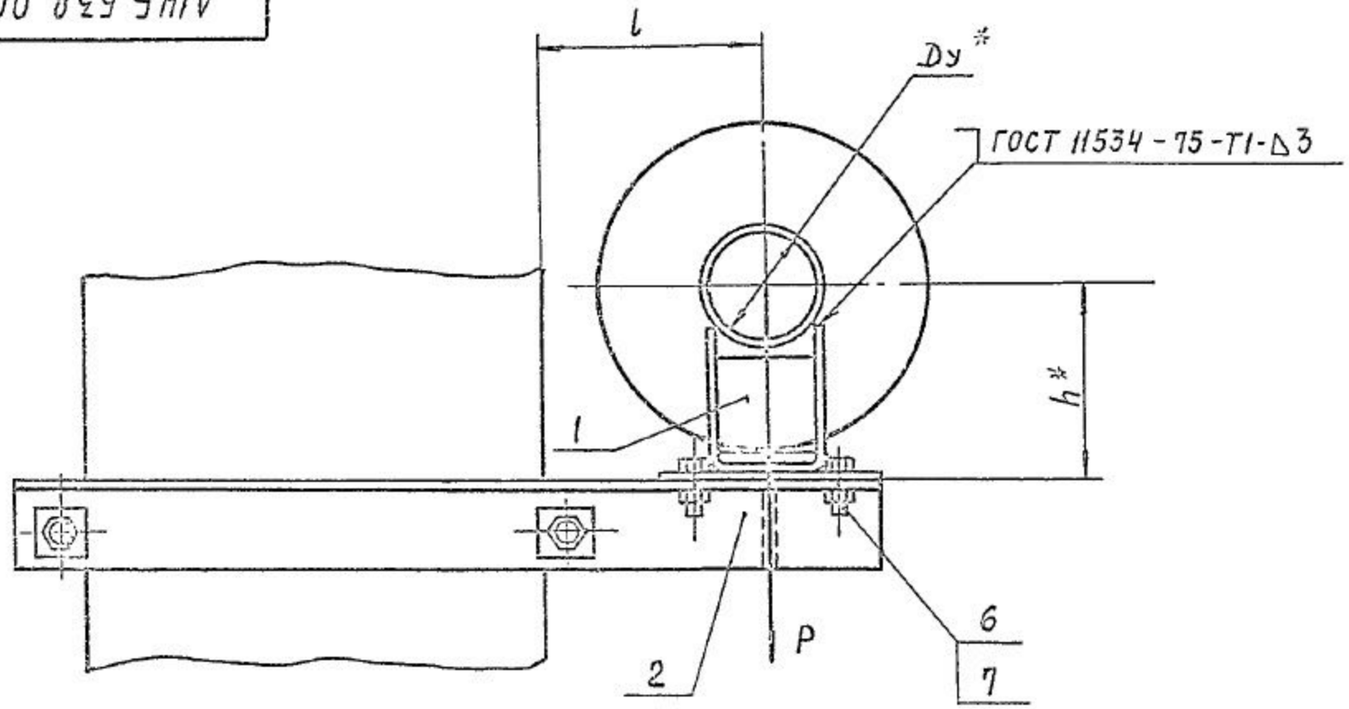

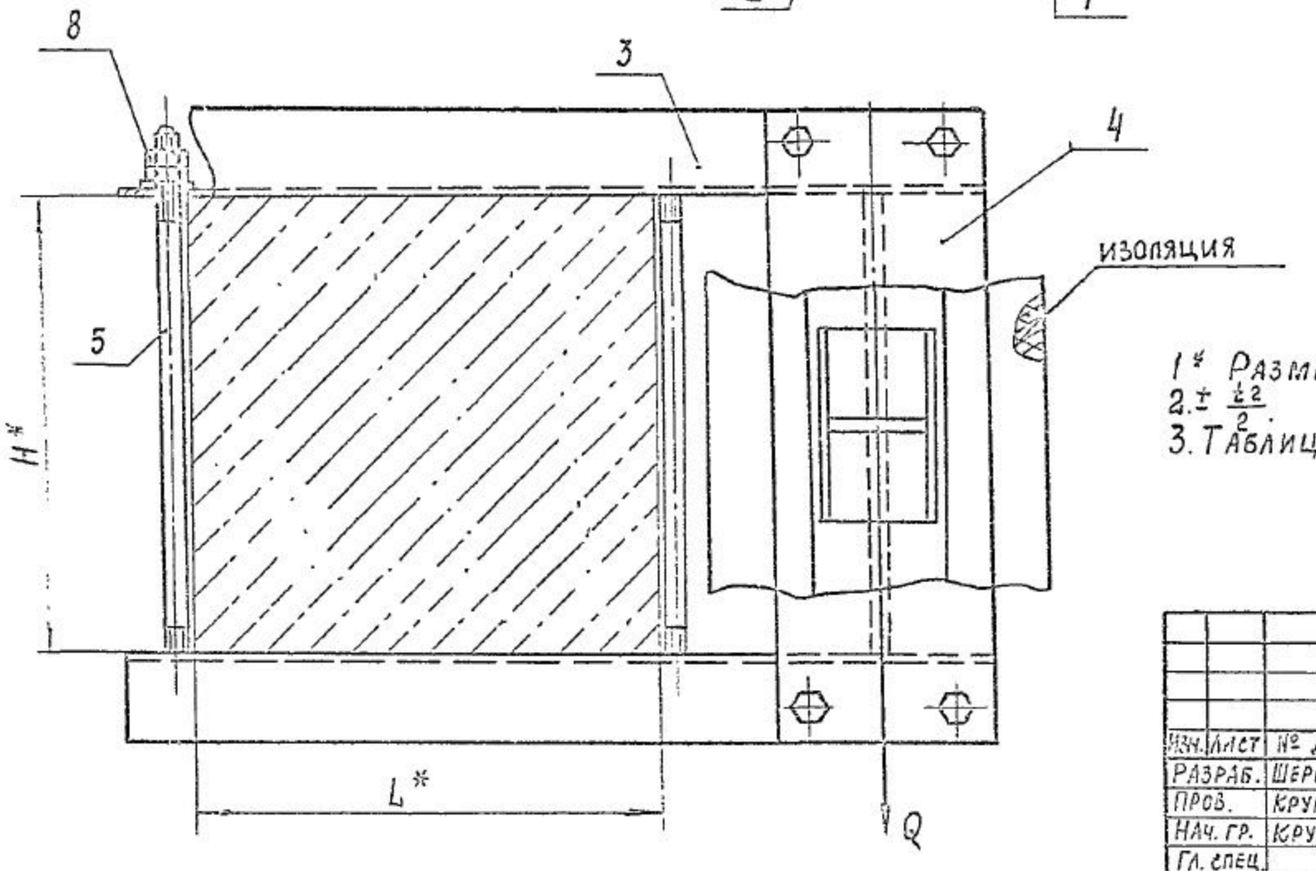

1* Размеры для справок.
2. ± l2/2
3. Таблицу исполнений - см. лист 2.

				А14Б 538.000 СБ	
Изм.	Лист	№ докум.	Подп.	Дата	
Разраб.		Шершакоза		Опора подвижная	Лит. И; Масса: См. табл.; Масштаб: —
Пров.		Крупник			Лист 1; Листов 2
Нач. гр.		Крупник			
Гл. спец.					Сантехниипроект
Н. контр.		Лейтес			
Утв.		Спивак			

Инв. № подл. | Подп. и дата | Взам. инв. № | Инв. № дубл. | Подп. и дата

А14Б 538.000СБ

Серия 5.900 – 7 выпуск 2

Обозначение	Условный проход D_y^*, мм	Допускаемые нагрузки, кгс: Вертикальн. P	Горизонтал. Q	Размеры, мм: L^*	L	H^*	h^*	Масса, кг
А14Б 538.000	100	157	47,1	400	195	400	162	22,1
-01							212	22,6
-02	125	220	66		210		175	22,2
-03							225	22,7
-04	150	325	97,5		220		188	39,3
-05							238	40,5
-06	200	860	258		260		218	45,6
-07							258	45,8
-08	250	1153	345,9		290		245	45,6
-09							295	46,3
-10	100	157	47,1	600	195		162	24,8
-11							212	25,3
-12	125	220	66		210		175	24,9
-13							225	25,4
-14	150	325	97,5		220		188	45,3
-15							238	46

Продолжение

Обозначение	Условный проход D_y^*, мм	Допускаемые нагрузки, кгс: Вертикальн. P	Горизонтал. Q	Размеры, мм: L^*	L	H^*	h^*	Масса, кг
А14Б 538 000-16	200	860	258	600	260	400	218	50,8
-17							268	51,6
-18	250	1153	345,9		290		245	51,5
-19							295	52,3
-20	100	157	47,1	400	195	600	162	26,6
-21							212	27,1
-22	125	220	66		210		175	26,7
-23							225	27,2
-24	150	325	97,5		220		188	43,9
-25							238	44,6
-26	200	860	258		260		218	49,6
-27							268	50,5
-28	250	1153	345,9		290		245	51,3
-29							295	51,4

Инв. № подл. | Подпись и дата | Взам. инв. № | Инв. № дубл. | Подпись и дата

Изм.	Лист	№ докум.	Подпись	Дата	А14Б 538.000 СБ	Лист 2

Инв.№ подл.	Подп. и дата	Взам. инв.№	Инв.№ дубл.	Подп. и дата

СЕРИЯ 5.900-7 ВЫПУСК 2

Формат	Зона	Поз.	Обозначение	Наименование	Кол. на исполн. А14Б538.000- –	01	02	03	04	05	06	07	08	09	Примечание
				Документация											
А3			А14Б538.000 СБ	Сборочный чертеж	X	X	X	X	X	X	X	X	X	X	
				Сборочные единицы											
А4		1	А14Б523.010-06	Опора	1										
			-07	Опора		1									
			-08	Опора			1								
			-09	Опора				1							
			-10	Опора					1						
			-11	Опора						1					
			-12	Опора							1				
			-13	Опора								1			

Исполнения 10...19 - см. листы 4...6
20...29 - см. листы 7...9

Изм.	Лист	№ докум.	Подп.	Дата
Разраб.		Шершакова		
Пров.		Крупник		
Рук.группы		Крупник		
Н.контр.		Лейтес		
Утв.		Синвак		

А14Б538.000

Опора подвижная

Лит	Лист	Листов
Н	1	9

САНТЕХНИИПРОЕКТ

Формат А4

Копировал

Инв.№ подл.	Подп. и дата	Взам. инв.№	Инв.№ дубл.	Подп. и дата

Формат	Зона	Поз.	Обозначение	Наименование	Кол. на исполн. А14Б538.000 СБ –	01	02	03	04	05	06	07	08	09	Примечание
А4		1	А14Б523.010-14	Опора									1		
			-15	Опора										1	
А4		2	А14Б538.010	Кронштейн	1	1									
			-02	Кронштейн			1	1							
			-04	Кронштейн					1	1					
			-06	Кронштейн							1	1			
			-08	Кронштейн									1	1	
			-01	Кронштейн	1	1									
			-03	Кронштейн			1	1							
			-05	Кронштейн					1	1					
			-07	Кронштейн							1	1			
			-09	Кронштейн									1	1	
А4		4	А14Б5538.020	Плита	1	1	1	1							
			-01	Плита					1	1					
			-02	Плита							1	1	1	1	
				Детали											
А4		5	А14Б538.001	Стяжка	2	2	2	2							

Изм.	Лист	№ докум.	Подп.	Дата

А14Б538.000

Лист 2

Формат А4.

Копировал

Формат	Зона	Поз.	Обозначение	Наименование	Кол. на испол. А14Б 538.000-										Примечание
					-	01	02	03	04	05	06	07	08	09	
А4		5	А14Б 538.001-01	Стойка					2	2					
			-02	Стойка							2	2	2	2	
				Стандартные изделия											
		6		Болт М12-6g×35.36 ГОСТ 7798-70	4	4	4	4	4	4	4	4	4	4	
		7		Гайка М12-6Н.5 ГОСТ 5915-70	4	4	4	4	4	4	4	4	4	4	
		8		Гайка М16-6Н.5 ГОСТ 5915-70	8	8	8	8							
				Гайка М20-6Н.4 ГОСТ 5915-70					8	8					
				Гайка М24-6Н.4 ГОСТ 5915-70							8	8	8	8	

Изм. Лист № докум. Подп. Дата

А14Б 538.000

Лист 3

Формат А4

Инв.№ подл.	Подп. и дата	Взам. инв.№	Инв. № дубл.	Подп. и дата

Формат	Зона	Поз.	Обозначение	Наименование	Кол. на испол. А14Б 538.000-										Примечание
					10	11	12	13	14	15	16	17	18	19	
				Документация											
А3			А14Б 538.000 СБ	Сборочный чертеж											
				Сборочные единицы											
А4		1	А14Б 523.010-06	Опора	1										
			-07	Опора		1									
			-08	Опора			1								
			-09	Опора				1							
			-10	Опора					1						
			-11	Опора						1					
			-12	Опора							1				
			-13	Опора								1			
			-14	Опора									1		
			-15	Опора										1	
А4		2	А14Б 538.010-10	Кронштейн	1	1									
			-12	Кронштейн			1	1							

Изм. Лист № докум. Подп. Дата

А14Б 538.000

Лист 4

Формат А4

25206-03 93

76

Формат	Зона	Поз.	Обозначение	Наименование	Кол. на испол. А14Б 538.000- 10	11	12	13	14	15	16	17	18	19	Примечание
А4		2	А14Б538.010-14	Кронштейн					1	1					
			-16	Кронштейн							1	1			
			-18	Кронштейн									1	1	
		3	-11	Кронштейн	1	1									
			-13	Кронштейн			1	1							
			-15	Кронштейн					1	1					
			-17	Кронштейн							1	1			
			-19	Кронштейн									1	1	
А4		4	А14Б538.020	Плита	1	1	1	1							
			-01	Плита					1	1					
			-02	Плита							1	1	1	1	
				Детали											
А4		5	А14Б538.001	Стяжка	2	2	2	2							
			-01	Стяжка					2	2					
			-02	Стяжка							2	2	2	2	

Изм.	Лист	№ докум.	Подп.	Дата	А14Б538.000	Лист 5

Копировал Формат А4

Формат	Зона	Поз.	Обозначение	Наименование	Кол. на испол. А14Б 538.000- 10	11	12	13	14	15	16	17	18	19	Примечание
				Стандартные изделия											
		6		Болт М12-6g х 35.36 ГОСТ 7798-70	4	4	4	4	4	4	4	4	4	4	
		7		Гайка М12-6Н.5 ГОСТ 5915-70	4	4	4	4	4	4	4	4	4	4	
		8		Гайка М16-6Н.5 ГОСТ 5915-70	8	8	8	8							
				Гайка М20-6Н.4 ГОСТ 5915-70					8	8					
				Гайка М24-6Н.4 ГОСТ 5915-70							8	8	8	8	

Изм.	Лист	№ докум.	Подп.	Дата	А14Б538.000	Лист 6

Копировал Формат А4

Инв. № подл.	Подп. и дата	Взам. инв. №	Инв. № дубл.	Подп. и дата

Формат	Зона	Поз.	Обозначение	Наименование	Кол. на исполн. А14Б538.000- 20	21	22	23	24	25	26	27	28	29	Примечание
				Документация											
А3			А14Б538.000 СБ	Сборочный чертеж	X	X	X	X	X	X	X	X	X	X	
				Сборочные единицы											
А4		1	А14Б523.010-06	Опора	1										
			-07	Опора		1									
			-08	Опора			1								
			-09	Опора				1							
			-10	Опора					1						
			-11	Опора						1					
			-12	Опора							1				
			-13	Опора								1			
			-14	Опора									1		
			-15	Опора										1	
А4		2	А14Б538.010	Кронштейн	1	1									
			-02	Кронштейн			1	1							

Изм.	Лист	№ докум.	Подп.	Дата	А14Б538.000	Лист 7

Копировал Формат А4

Инв. № подл.	Подп. и дата	Взам. инв. №	Инв. № дубл.	Подп. и дата

Формат	Зона	Поз.	Обозначение	Наименование	Кол. на исполн. А14Б538.000- 20	21	22	23	24	25	26	27	28	29	Примечание
А4		2	А14Б538.010-04	Кронштейн					1	1					
			-06	Кронштейн							1	1			
			-08	Кронштейн									1	1	
			-01	Кронштейн	1	1									
			-03	Кронштейн			1	1							
			-05	Кронштейн					1	1					
			-07	Кронштейн							1	1			
			-09	Кронштейн									1	1	
А4		4	А14Б538.020-03	Плита	1	1	1	1							
			-04	Плита					1	1					
			-05	Плита							1	1	1	1	
				Детали											
А4		5	А14Б538.001-03	Стяжка	2	2	2	2							
			-04	Стяжка					2	2					
			-05	Стяжка							2	2	2	2	

Изм.	Лист	№ докум.	Подп.	Дата	А14Б538.000	Лист 8

Копировал Формат А4

Инв. № подл.	Подп. и дата	Взам. инв. №	Инв. № дубл.	Подп. и дата

Серия 5.900-7 Выпуск 2

Формат	Зона	Поз.	Обозначение	Наименование	Кол. на изделие АЦ6 538.000 — 20	21	22	23	24	25	26	27	28	29	Примечание
				Стандартные изделия											
		6		Болт М12 6g ± 35.36 ГОСТ 7798-70	4	4	4	4	4	4	4	4	4	4	
		7		Гайка М12-6Н.5 ГОСТ 5915-70	4	4	4	4	4	4	4	4	4	4	
		8		Гайка М16-6Н.5 ГОСТ 5915-70	8	8	8	8							
				Гайка М20-6Н.4 ГОСТ 5915-70					8	8					
				Гайка М24-6Н.4 ГОСТ 5915-70							8	8	8	8	

Изм.	Лист	№ докум.	Подп.	Дата

АЦ6 538.000

Лист 2

Копировал

Формат А4