А14Б534.000СБ

Серия 5.900 – 7 выпуск 2

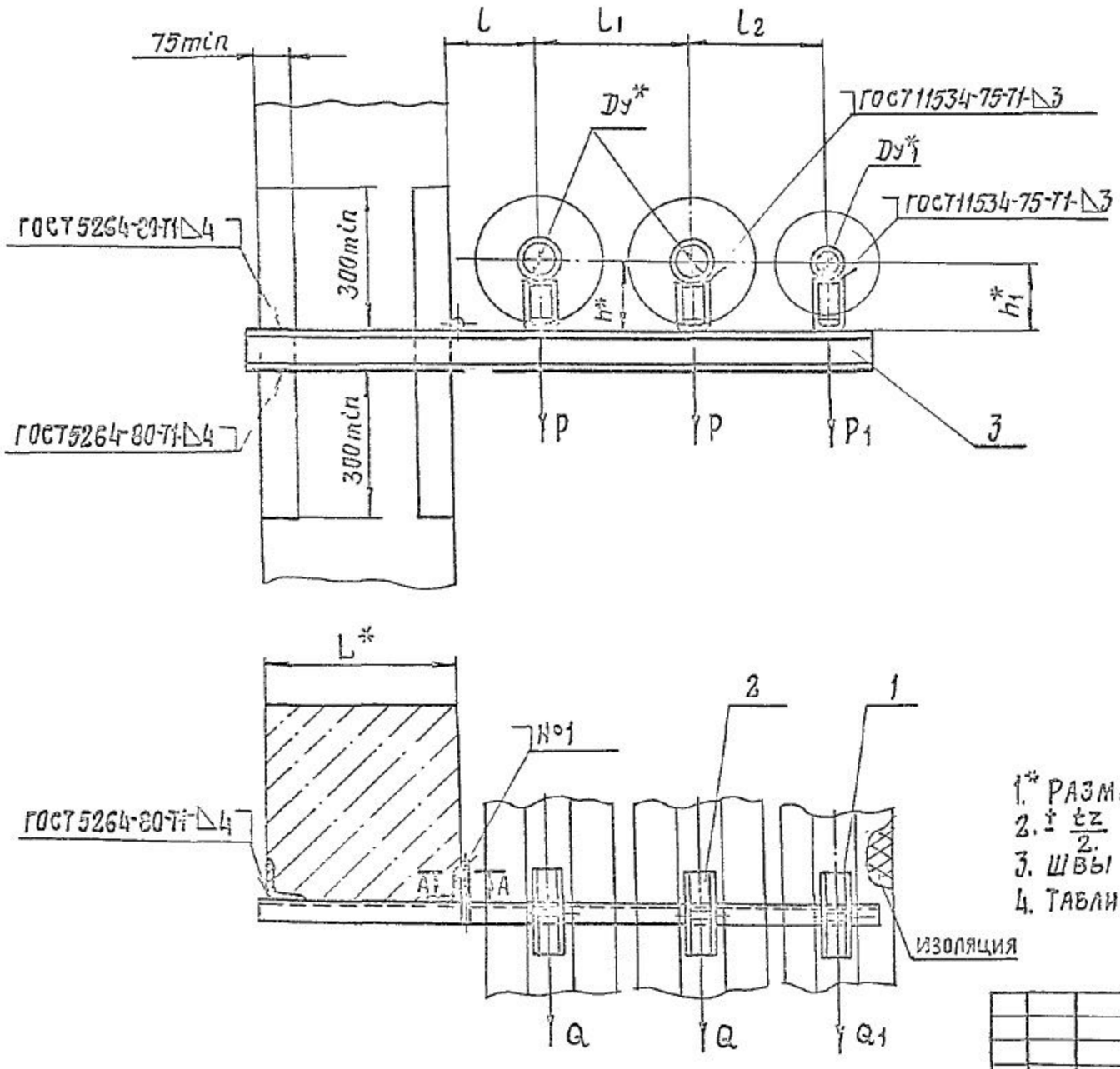

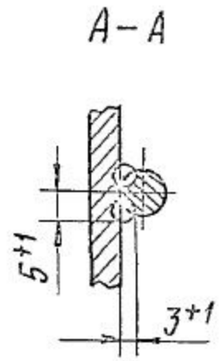

1.* РАЗМЕРЫ ДЛЯ СПРАВОК

2. $\pm \frac{\Delta z}{2}$

3. ШВЫ №1 – СВАРКА РУЧНАЯ ДУГОВАЯ.

4. ТАБЛИЦУ ИСПОЛНЕНИЙ – СМ. ЛИСТЫ 2,3.

Изм.	Лист	№ докум.	Подп.	Дата	А14Б534.000 СБ
Разраб.		Шершакова			Опора подвижная трехрядная
Пров.		Крупник			Лит. И; Масса См. табл.; Масштаб —; Лист 1; Листов 3
Нач. гр.		Крупник			
Гл. спец.					Сантехниипроект
Н. контр.		Лейтес			
Утв.		Спивак			

Инв. № подл. | Подп. и дата | Взам. инв. № | Инв. № дубл. | Подп. и дата

Обозначение	Условный проход, мм		Допускаемые нагрузки, кгс				Размеры, мм						Масса, кг
			вертикальные		горизонтальные								
	Dу*	Dу*	P	P1	Q	q	L*	l	l1	l2	h*	h1*	
А14Б 534.000	80	50	107	51	32,1	15,3	400	185	300	265	147	132	15,5
– 01											197	182	17,9
– 02	100		157		47,1			195	320	275	156	132	20,3
– 03											206	182	21,8
– 04	125		220		66			210	350	290	168	132	22,2
– 05											218	182	23,7
– 06	150		325		97,5			220	370	300	180	132	29,3
– 07											230	182	31,1
– 08	100	80	157	107	47,1	32,1		195	320	310	156	147	21,9
– 09											206	197	23,4
– 10	125		220		66			210	350	325	168	147	25,4
– 11											218	197	26,9
– 12	150		325		97,5			220	370	335	180	147	33,2
– 13											230	197	35,1
– 14	125	100	220	157	66	47,1		210	350		168	156	29,0
– 15											218	206	30,5
– 16	150		325		97,5			220	370	345	180	156	34,4
– 17											230	206	37,6

Инв.№ подл. | Подп. и дата | Взам. инв.№ | Инв.№ дубл. | Подп. и дата

Изм. | Лист | № докум. | Подп. | Дата

Копировал 25206-03 73 Формат А3

Продолжение

Обозначение	Условный проход, мм		Допускаемые нагрузки, кгс				Размеры, мм						Масса, кг
			вертикальные		горизонтальные								
	Dy^*	Dy_1^*	P	P_1	Q	Q_1	L^*	l	l_1	l_2	h^*	h_1^*	
А14Б534.000—18	80	50	107	51	32,1	15,3	600	185	300	265	147	132	18,6
—19											197	182	20,0
—20	100		157		47,1			195	320	275	156	132	22,7
—21											206	182	24,2
—22	125		220		66			210	350	290	168	132	24,8
—23											218	182	26,3
—24	150		325		97,5			220	370	300	180	132	32,7
—25											230	182	34,5
—26	100	80	157	107	47,1	32,1		195	320	310	156	147	24,6
—27											206	197	26,1
—28	125		220		66			210	350	325	168	147	28,4
—29											218	197	29,9
—30	150		325		97,5			220	370	335	180	147	37,2
—31											230	197	39,1
—32	125	100	220	157	66	47,1		210	350		168	156	32,5
—33											218	206	34,0
—34	150		325		97,5			220	370	345	180	156	40,2
—35											230	206	42,0

Копировал. 25206-03 74 Формат А3

Инв. № подл.	Подп. и дата	Взам. инв. №	Инв. № дубл.	Подп. и дата

Серия 5.900 -7 Выпуск 2

Формат	Зона	Поз.	Обозначение	Наименование	Кол. на исполн. А14Б 534.000 - —	01	02	03	04	05	06	07	08	09	Примечание
				Документация											
А3			А14Б 534.000 СБ	Сборочный чертеж	X	X	X	X	X	X	X	X	X	X	
				Сборочные единицы											
А4		1	А14Б 523.010	Опора	1		1		1		1				
			-01	Опора		1		1		1		1			
			-04	Опора									1		
			-05	Опора										1	
А4		2	А14Б 523.010-04	Опора	2										
			-05	Опора		2									
			-06	Опора			2						2		
			-07	Опора				2						2	

Исполнения 10...19 см. листы 3, 4.
20...29 см. лист 5
30...35 см. лист 6

Изм.	Лист	№ докум.	Подп.	Дата
Разраб.		Шершакова		VIII-91
Пров.		Крупник		
Рук. груп.		Крупник		
Н. контр.		Лейтес		
Утв.		Спивак		

А14Б 534.000

Опора подвижная трехрядная

Лит.	Лист	Листов
И	1	6

САНТЕХНИИПРОЕКТ

Копировал: Формат А4

Инв. № подл.	Подп. и дата	Взам. инв. №	Инв. № дубл.	Подп. и дат.

Формат	Зона	Поз.	Обозначение	Наименование	Кол. на исполн. А14Б 534.000 - —	01	02	03	04	05	06	07	08	09	Примечание
А4		2	А14Б 523.010-08	Опора					2						
			-09	Опора						2					
			-10	Опора							2				
			-11	Опора								2			
А4		3	А14Б 526.010-46	Кронштейн	1	1									
			-47	Кронштейн			1	1							
			-48	Кронштейн					1	1					
			-49	Кронштейн							1	1			
			-50	Кронштейн									1	1	

Изм.	Лист	№ докум.	Подп.	Дата

А14Б 534.000

Лист 2

Копировал: Формат А4

25206-03 69

Позиция	Зона	Поз.	Обозначение	Наименование	Кол. на испол. А145 534.000- 10	11	12	13	14	15	16	17	18	19	Примечание
				Документация											
13			А145 534.000 СБ	Сборочный чертеж	X	X	X	X	X	X	X	X	X	X	
				Сборочные единицы											
24		1	А145 533.010-04	Опора	1		1								
			-05	Опора		1		1							
			-06	Опора					1		1				
			-07	Опора						1		1			
			А145 523.010	Опора									1		
			-01	Опора										1	
24		2	А145 533.010-08	Опора	2				2						
			-09	Опора		2				2					
			-10	Опора			2				2				
			-11	Опора				2				2			
			-04	Опора									2		
			-05	Опора										2	

Позиция	Зона	Поз.	Обозначение	Наименование	Кол. на испол. А145 534.000- 10	11	12	13	14	15	16	17	18	19	Примечание
40		3	А145 526.010-51	Кронштейн	1	1									
			-52	Кронштейн			1	1							
			-53	Кронштейн					1	1					
			-54	Кронштейн							1	1			
			-55	Кронштейн									1	1	

Формат	Зона	Поз.	Обозначение	Наименование	Кол. на испол. А14Б534.000- 20	21	22	23	24	25	26	27	28	29	Примечание
				Документация											
А3			А14Б534.000 СБ	Сборочный чертеж	X	X	X	X	X	X	X	X	X	X	
				Сборочные единицы											
А4		1	А14Б523.010	Опора	1		1		1						
			-01	Опора		1		1		1					
			-04	Опора							1		1		
			-05	Опора								1		1	
А4		2	А14Б523.010 -06	Опора	2						2				
			-07	Опора		2						2			
			-08	Опора			2						2		
			-09	Опора				2						2	
			-10	Опора					2						
			-11	Опора						2					
А4		3	А14Б526.010-56	Кронштейн	1	1									
			-57	Кронштейн			1	1							
			-58	Кронштейн					1	1					
			-59	Кронштейн							1	1			
			-60	Кронштейн									1	1	

Изм. Лист № докум. Подп. Дата — А14Б534.000 — Лист 5

Копировал Формат А4

Формат	Зона	Поз.	Обозначение	Наименование	Кол. на испол. А14Б534.000- 30	31	32	33	34	35	Примечание
				Документация							
А3			А14Б534.000СБ	Сборочный чертеж	X	X	X	X	X	X	
				Сборочные единицы							
А4		1	А14Б.523.010-04	Опора	1						
			-05	Опора		1					
			-06	Опора			1		1		
			-07	Опора				1		1	
А4		2	А14Б.523.010 -10	Опора	2						
			-11	Опора		2					
			-08	Опора			2				
			-09	Опора				2			
А4		3	А14Б.526.010 -61	Кронштейн	1	1					
			-62	Кронштейн			1	1			
			-63	Кронштейн					1	1	

Изм. Лист № докум. Подп. Дата — А14Б534.000 — Лист 6

Копировал Формат А4

25206-03 ТМ