АПЭ 1383 ОСБ

Типовые конструкции Серия 5.908-1

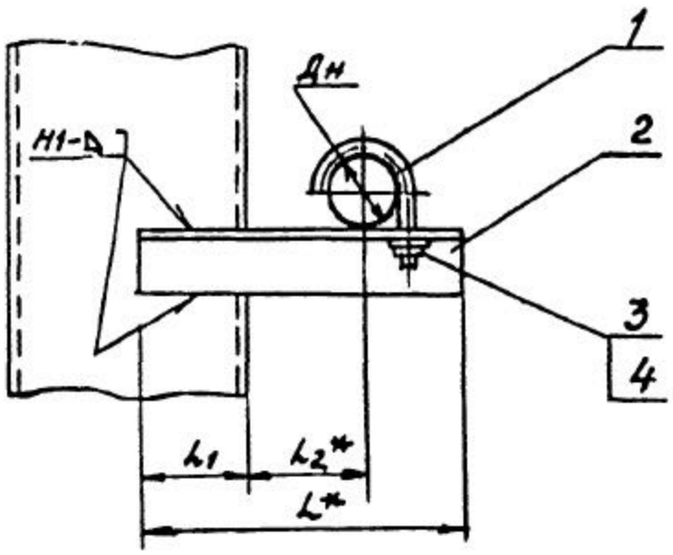

Обозначение	Размеры в мм Дн	L*	L1	L2	Масса, кг
АПЭ 1383 0	18 30	160	45	60	0,4
-01	32 48	180	50	70	0,45
-02	50 65	210	60	80	0,62
-03	70.. 89	300	75	125	1,55
-04	108..140	400	90	200	3,5
-05	152..159	510	100	280	5,0
-06	219	560		300	7,82

1. Сварные швы по ГОСТ 5264-80
Электрод Э42 ГОСТ 9467-75,
2. $\pm \frac{t_3}{2}$
3* Размеры для справок
4. Катет сварного шва принимается по наименьшей толщине свариваемых деталей

Изм. Лист	№ докум.	Подпись	Дата	АПЭ 1383 0 СБ
Разраб.	Авеничева			Опора для крепления трубы Дн 18.. 219 к металлоконструкциям Сборочный чертеж
Пров.	Акулин			
Т.контр.	Акулин			
Н.контр.	Уткина			
Утв.	Язаров			

Лит	Масса	Масштаб
	Сч.тов. лицу	—
Лист	Листов 1	

СПКБ «Спецавтоматика» Москва

Инв.№ подл. | Подпись и дата | Взам. инв.№ | Инв.№ дубл. | Подпись и дата

Копировал Картошева Формат А3

Серия 5.908-1 Типовые конструкции

Формат	Зона	Поз.	Обозначение	Наименование	Кол.	Примечание
				Документация		
Б3			АПЭ 1383.0СБ	Сборочный чертеж		
			Переменные данные для исполнений			
				АПЭ 1383.0		
				Детали		
А4		1	АПЭ 1377 0-1	Хомут для труб Дн 18..30	1	
А4		2	АПЭ 1383.0-1	Опора	1	
				Стандартные изделия		
		3		Гайка М6.5 ГОСТ 5915-70	1	
		4		Шайба 6 04 ГОСТ 11371-78	1	
				АПЭ 1383 0-01		
				Детали		
А4		1	АПЭ 1377 0-1-01	Хомут для труб Дн 32..48	1	
А4		2	АПЭ 1383 0-1-01	Опора	1	
				Стандартные изделия		
		3		Гайка М8.5 ГОСТ 5915-70	1	

Подпись и дата | Инв. № дубл. | Взам. инв. № | Подпись и дата | Инв. № подл.

Изм.	Лист	№ докум.	Подпись	Дата
Разраб.		Апеничева		
Пров.		Акулин		
Н. контр.		Уткина		
Утв.		Азаров		

АПЭ 1383 0

Опора для крепления одной трубы Дн 18 219 к металлоконструкциям

Лит	Лист	Листов
	1	3

СПКБ „Спецавтоматика" Москва

Серия 5.908-1 Типовые конструкции

Формат	Зона	Поз.	Обозначение	Наименование	Кол.	Примечание
		4		Шайба 8 04 ГОСТ 11371-78	1	
				АПЭ 1383 0-02		
				Детали		
А4		1	АПЭ 1378.0-1	Хомут для труб Дн 50..65	1	
А4		2	АПЭ 1389 0-1-02	Опора	1	
				Стандартные изделия		
		3		Гайка М10 5 ГОСТ 5915-70	1	
		4		Шайба 10.04 ГОСТ 11371-78	1	
				АПЭ 1383.0-03		
				Детали		
А4		1	АПЭ 1378 0-1-01	Хомут для труб Дн 70..89	1	
А4		2	АПЭ 1383 0-1-03	Опора	1	
				Стандартные изделия		
		3		Гайка М12 5 ГОСТ 5915-70	1	
		4		Шайба 12 04 ГОСТ 11371-78	1	
				АПЭ 1383 0-04		
				Детали		
А4		1	АПЭ 1378 0-1-02	Хомут для труб Дн 108..140	1	
А4		2	АПЭ 1383 0-1-04	Опора	1	

Подпись и дата | Инв. № дубл. | Взам. инв. № | Подпись и дата | Инв. № подл.

Изм.	Лист	№ докум.	Подпись	Дата

АПЭ 1383 0

Лист 2

Копировал Картошева 18624 16 формат А4

Серия 5.903-1

Типовые конструкции

Зона	Поз	Обозначение	Наименование	Кол	Примечание
			Стандартные изделия		
	3		Гайка М16,5 ГОСТ 5915-70	1	
	4		Шайба 16 04 ГОСТ 11371-78	1	
			АПЭ 1383 0-05		
			Детали		
А4	1	АПЭ 1378. 0-1-03	Хомут для труб Дн 152.. 159	1	
А4	2	АПЭ 1383 0-1-05	Опора	1	
			Стандартные изделия		
	3		Гайка М16,5 ГОСТ 5915-70	1	
	4		Шайба 16 04 ГОСТ 11371 78	1	
			АПЭ 1383. 0-06		
			Детали		
А4	1	АПЭ 1378 0-1-04	Хомут для труб Дн 219		
А4	2	АПЭ 1383.0 1-06	Опора	1	
			Стандартные изделия		
	3		Гайка М16,5 ГОСТ 5915-70	1	
	4		Шайба 16 04 ГОСТ 11371-78	1	

Инв № подл. | Подпись и дата | Взам. инв. №

Изм.	Лист	№ докум.	Подпись	Дата

АПЭ 1383 0

Лист 3

Копировал Карташева

Формат А4