АПЭ1386 0СБ

Серия 5.908-1

Типовые конструкции

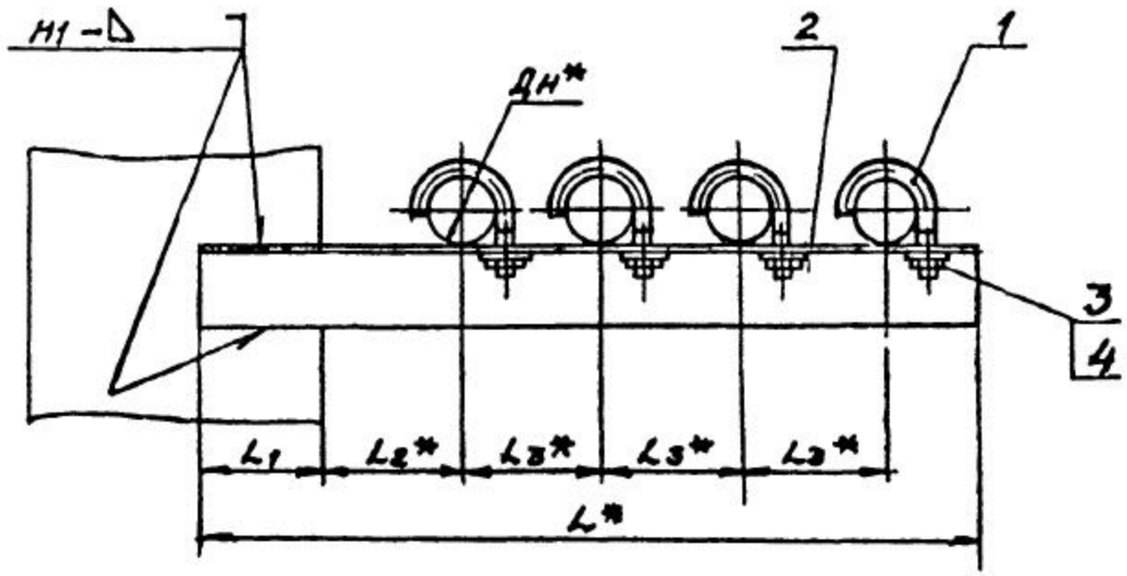

Обозначение	Размеры в мм					Масса сборки кг
	Дн*	L*	L1	L2*	L3*	
АПЭ1386 0	18 30	380	65	60	75	0,72
-01	32 48	480	75	70	90	2,1
-02	50 65	640	90	105	125	4,12
-03	70 89	750	105	125	145	11,0

1 Сварные швы по ГОСТ 5264-80.
Электрод Э42 ГОСТ 9467-75.

2 Предельные отклонения $\pm \frac{t_a}{2}$

3* Размеры для справок.

4. Катет сварного шва принимается по наименьшей толщине свариваемых деталей

Изм. Лист	№ докум.	Подпись	Дата	АПЭ1386 0СБ	
Разраб	Аленичева			Опора для крепления 4х труб Дн 18 89 к металлоконструкциям Сборочный чертеж	Лит. / Масса / Масшт. —
Пров	Акулин				Сч.лист лицу
Т.контр.	Акулин				Лист / Листов 1
Н.контр.	Уткина				СПКБ „Спецавтоматика" Москва
Утв	Аваров				

Копировал Кравченко

Формат А3

Инв. № подл. | Подпись и дата | Взам. инв. № | Инв. № дубл. | Подпись и дата

Типовые конструкции Серия 5.908-1

Формат	Зона	Поз.	Обозначение	Наименование	Кол.	Примечание
				Документация		
А3			АПЭ1386 0 СБ	Сборочный чертеж		
			Переменные данные для исполнений			
				АПЭ1386.0		
				Детали		
А4		1	АПЭ 1377 0-1	Хомут для труб Дн18 30	4	
А4		2	АПЭ1386 0-1	Опора	1	
				Стандартные изделия		
		3		Гайка М6 5 ГОСТ5915-79	4	
		4		Шайба 6 04 ГОСТ11371-78	4	
				АПЭ 1386 0-01		
				Детали		
А4		1	АПЭ 1377. 0-1-01	Хомут для труб Дн32 48	4	
А4		2	АПЭ 1386 0-1-01	Опора	1	
				Стандартные изделия		
		3		Гайка М8 5 ГОСТ5915-79	4	

Инв. № подл. | Подпись и дата | Взам. инв. №

Изм.	Лист	№ докум.	Подпись	Дата
Разраб.	Аленичева			
Пров.	Акулин			
Н. контр.	Уткина			
Утв.	Азаров			

АПЭ 1386.0

Опора для крепления 4х труб Дн 18...89 к металлоконструкциям

Литера	Лист	Листов
	1	2

СПКБ „Спецавтоматика" Москва

Копировал Карташева

Серия 5.908-1

Типовые конструкции

Формат	Зона	Поз	Обозначение	Наименование	Кол	Примечание
		4		Шайба 8.04 ГОСТ 11371-78	4	
				АПЭ 1386 0-02		
				Детали		
А4		1	АПЭ 1378.0-1	Хомут для труб Дн 50 65	4	
А4		2	АПЭ 1386.0-1-02	Опора	1	
				Стандартные изделия		
		3		Гайка М10 5 ГОСТ 5915-79	4	
		4		Шайба 10 04 ГОСТ 11371-78	4	
				АПЭ 1386 0-03		
				Детали		
А4		1	АПЭ 1378.0-1	Хомут для труб Дн 70 89	4	
А4		2	АПЭ 1386.0-1-03	Опора	1	
				Стандартные изделия		
		3		Гайка М12 5 ГОСТ 5915-79	4	
		4		Шайба 12 04 ГОСТ 11371-78	4	

Инв № подл | Подпись и дата | Взам инв № | Инв № дубл | Подпись и дата

Изм	Лист	№ докум	Подпись	Дата

АПЭ 1386.0

Лист 2