6 Rakenne ja mitat

6 Structure and dimensions

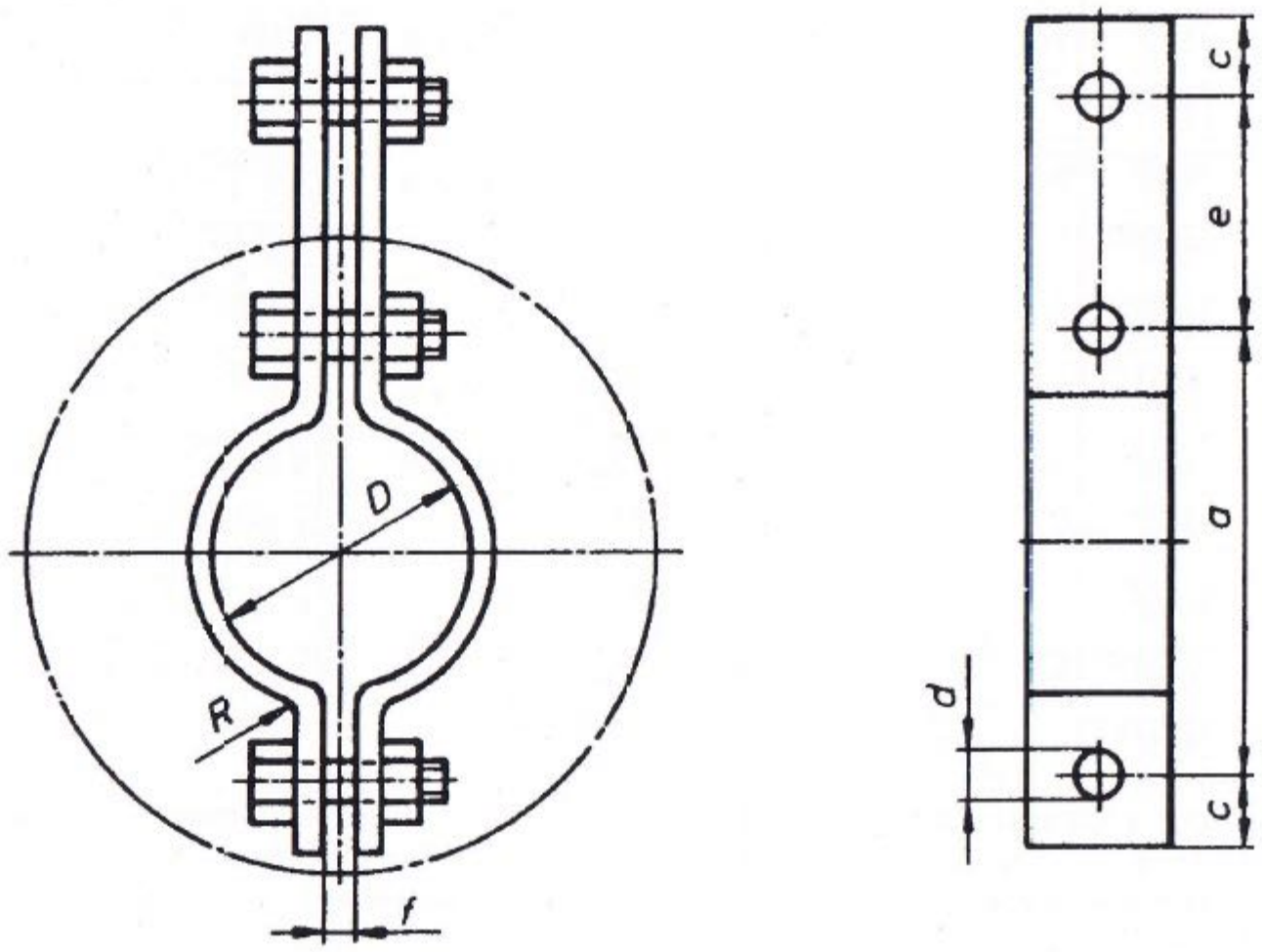

Kuva 1 Putkisanka B

Figure 1 Pipe clamp B