6 Rakenne ja mitat

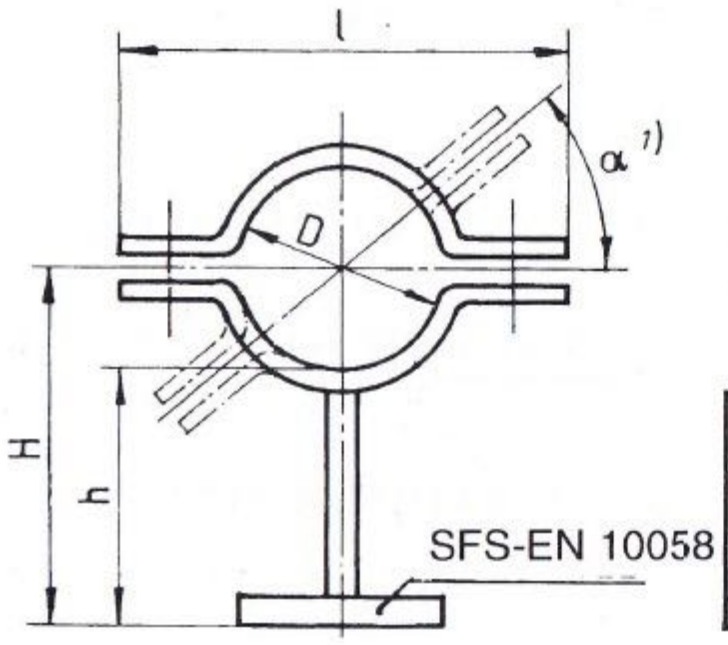

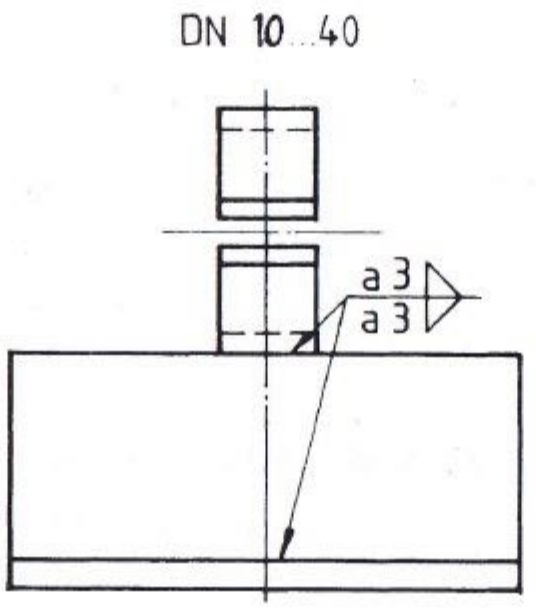

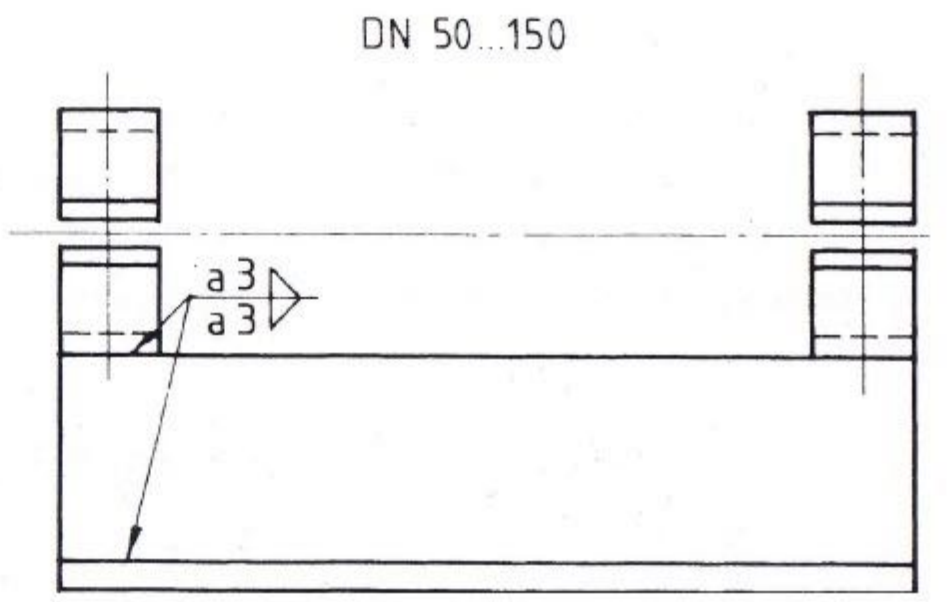

Kuva 1 Liukukannatin

6 Structure and dimensions

Figure 1 Pipe slide

Opastavia tietoja

O.1 Muutokset standardin edelliseen painokseen

Viittaukset on päivitetty.

Kohtaa 4 on muutettu.

Information for guidance

O.1 Revisions to the previous edition of the standard

References have been updated.

Clause 4 has been changed.