Траверса для крепления трубопроводов четырехрядная А14Б 589.000 СБ Серия 5.900-7 выпуск 4

А14Б 589.000СБ

Серия 5.900.-7- Выпуск 4

Инв.№подл. | Подп. и дата | Взам.инв.№ | Инв.№дубл. | Подп. и дата

Рис.1

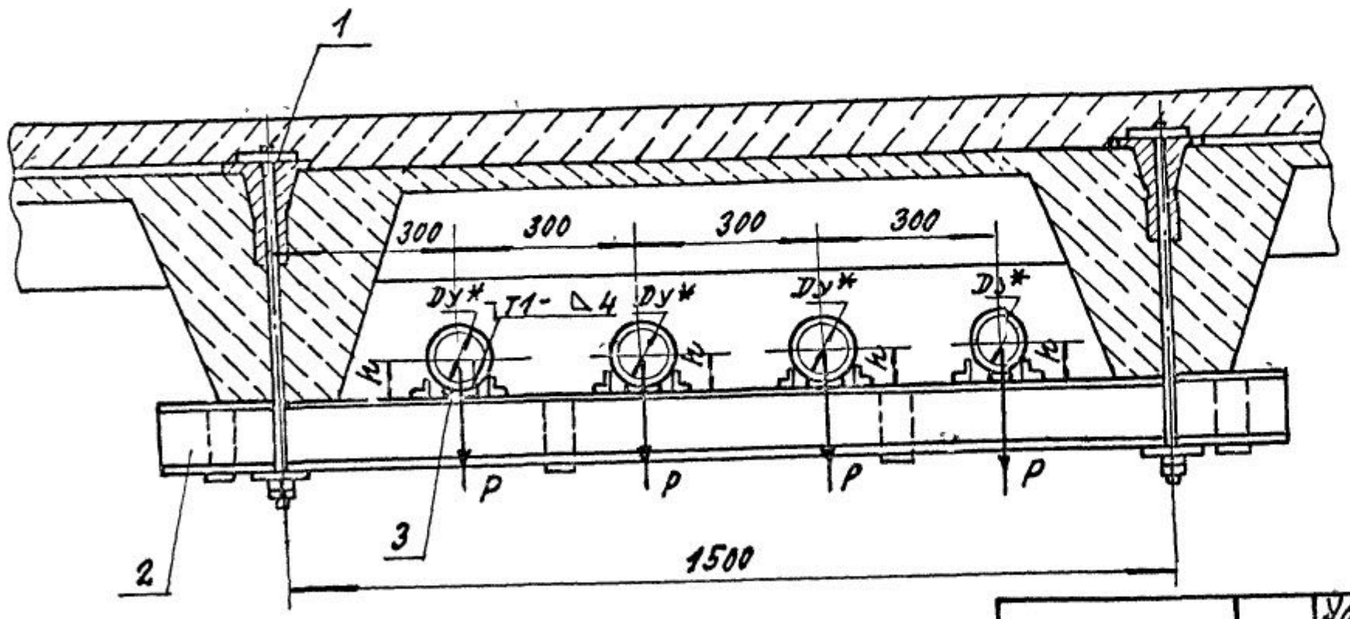

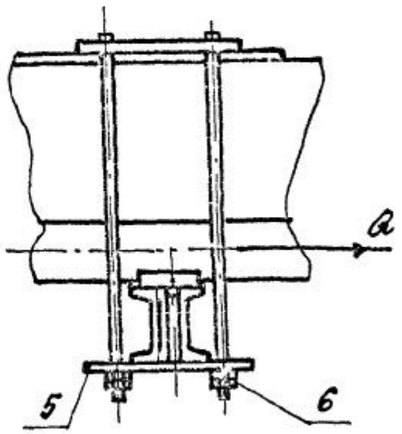

Обозначение	Рис.	Условный проход, мм		Допускаемые нагрузки, кгс				Размеры, мм		Масса, кг
				вертик.		горизонт				
		Dу*	Dу1*	P	P1	Q	Q1	h	h1	
А14Б 589.000	1	100	—	120	—	36	—	57	—	59,20
-01	2		125		175		52		70	59,72
-02			150		266		80		83	59,68
-03	1	125	—	175	—	52	—	70	—	60,23
-04	2		150		266		80		83	60,20
-05	1	100	—	266	—	80	—	83	—	59,20

Рис.2

Остальное - см. рис 1

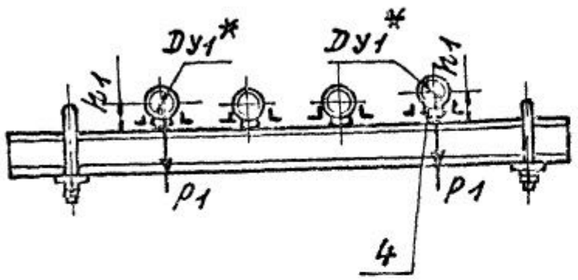

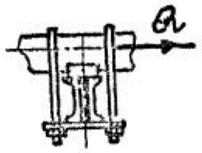

1. Размеры для справок.
2. Сварные швы по ГОСТ 11534-75.

Изм.	Лист	№ докум.	Подп.	Дата	А14Б 589.000 СБ
Разраб.		Белявская			Траверса для крепления трубопроводов четырехрядная
Пров.		Крупник			Лит. И; Масса: См. табл.; Масштаб: —
Нач.гр.		Крупник			Лист; Листов 1
Гл.спец.					САНТЕХНИИПРОЕКТ
Н.контр.		Лейтес			
Утв.		Спиваковский			

Копировал: 25206-05 92 Формат А3

Инв № под	Подп и дата	Взам инв №	Инв № дубл	Подп и дата

Серия 5.900. -7 Выпуск 4

Формат	Зона	Поз	Обозначение	Наименование	Кол. на исполн. А14Б 589 000-.										Примечание
					–	01	02	03	04	05					
				Документация											
А3			А14Б 589.000 СБ	Сборочный чертеж	X	X	X	X	X	X					
				Сборочные единицы											
А4		1	А14Б 581.010 –01	Опора	2	2	2	2	2	2					
А4		2	А14Б 589.010	Балка	1										
			–01	Балка		1									
			–02	Балка			1								
			–03	Балка				1							
			–04	Балка					1						
			–05	Балка						1					

Изм	Лист	№ докум	Подп	Дата
Разраб	Белявская			
Пров	Крупник			
Рук гр.	Крупник			
Н.конт	Лейтес			
Утв.	Спивак			

А14Б 589.000

Траверса для крепления трубопроводов четырехрядная

Лит	Лист	Листов
И	1	2

Сантехниипроект

Копировал Формат А4

Инв. № под.	Подп и дата	Взам инв №	Инв № дубл.	Подп и дата

Формат	Зона	Поз.	Обозначение	Наименование	Кол. на исполн. А14Б 589.000-										Примечание
					–	01	02	03	04	05					
				Детали											
А4		3	А14Б 566.002 – 03	Подушка	4	2	2			4					
			–04	Подушка				4	2						
		4	–04	Подушка		2									
			–05	Подушка			2		2						
А4		5	А14Б 581.001	Пластина	2	2	2	2	2	2					
				Стандартные изделия											
		6		Гайка М12-6Н 5											
				ГОСТ 5915-70	4	4	4	4	4	4					

25206-05 91

Изм	Лист	№ докум	Подп	Дата

А14Б 589.000

Лист 2

Копировал Формат А4