ТС-628.00.000СБ

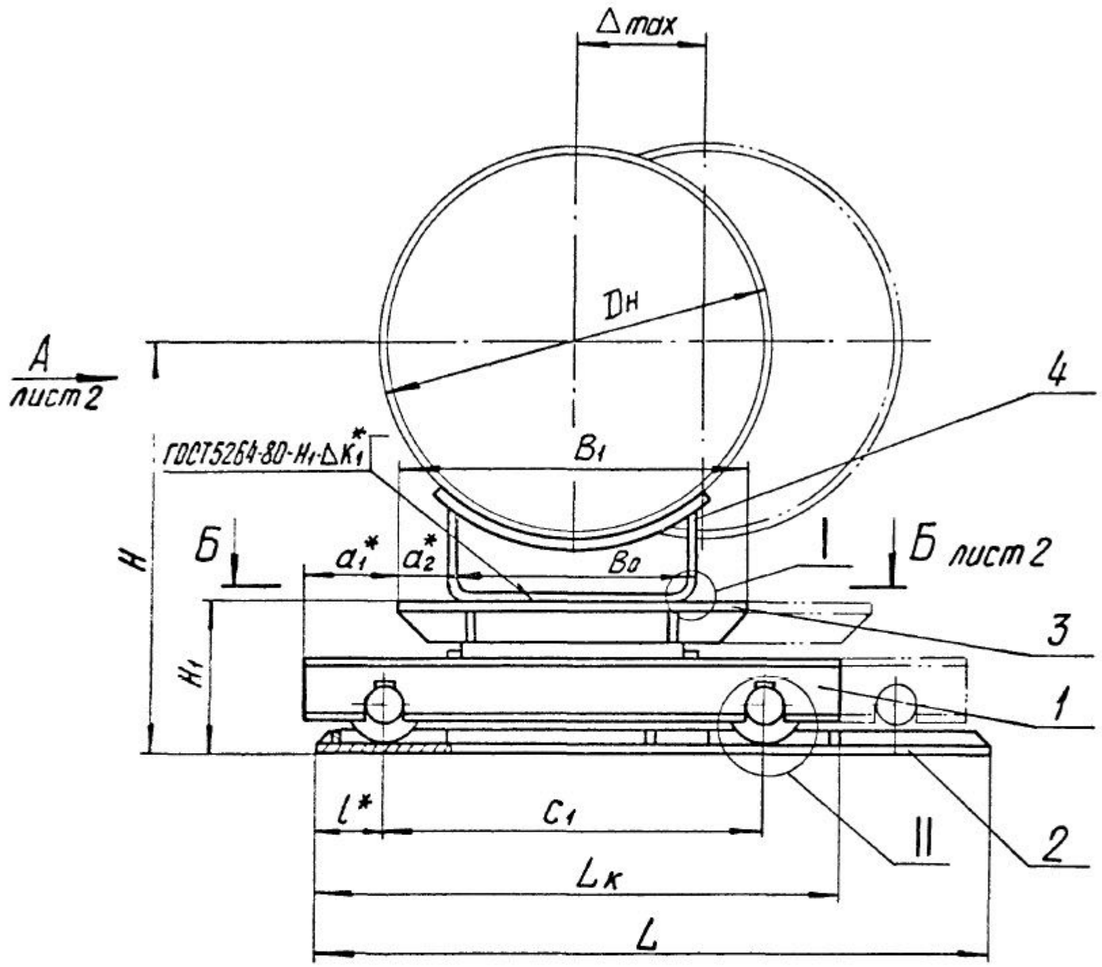

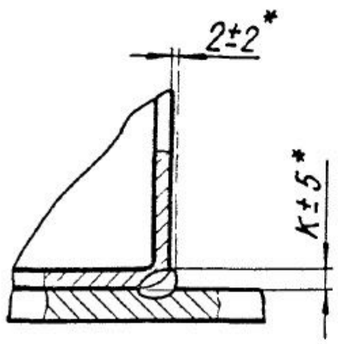

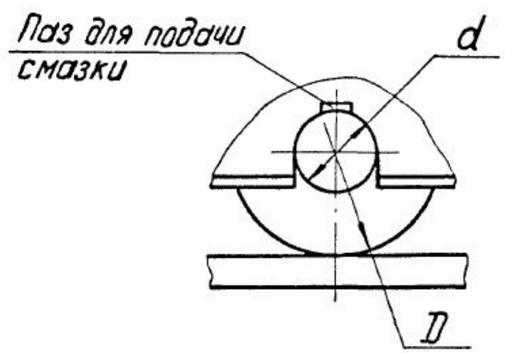

1. Размеры для справок, кроме отмеченных * .

2.** Катет сварного шва K_2 по наименьшей толщине свариваемых деталей.

3. На разрезе Б-Б приведена схема монтажной установки катковой двухъярусной опоры при наибольшем перемещении трубопровода Δmax.

4. Перед установкой катковой каретки (дет. поз.1) необходимо проверить наличие смазки в пазах между осями и роликами. Смазка ЦИАТИМ-203 ГОСТ 8773-73.

5. Требования к выполнению сварного шва, контроль сварного шва в соответствии с СНиП3.05.03-85.

6. А.с. № 1214 У73.

7. Остальные требования по ТС-623 Д.

Таблицу исполнений см. на листе 3.

					ТС-628.00.000 СБ			
Изм	Лист	№ докум.	Подп.	Дата	Опора катковая двухъярусная	Лит	Масса	Масштаб
Разраб.		Иванова					См. табл.	—
Провер.		Степанова				Лист 1	Листов 3	
Т. контр.						АООТ „СЗЭМП"		
Н. контр.		Паутов						
Утв.		Стрельников						

Подп. и дата | Инв. № дубл. | Взам. инв. № | Подп. и дата | Инв. № подл.

Б-Б лист 1

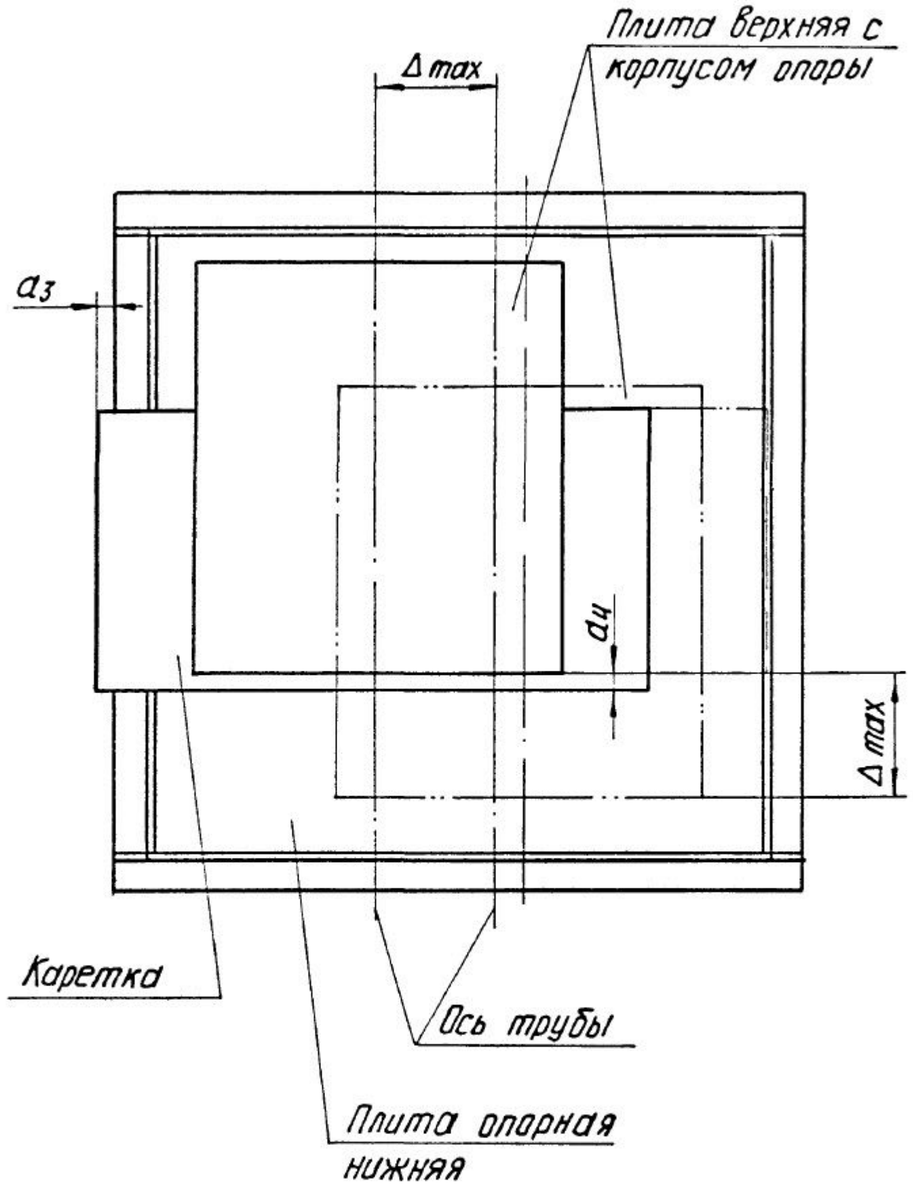

Вид А лист 1

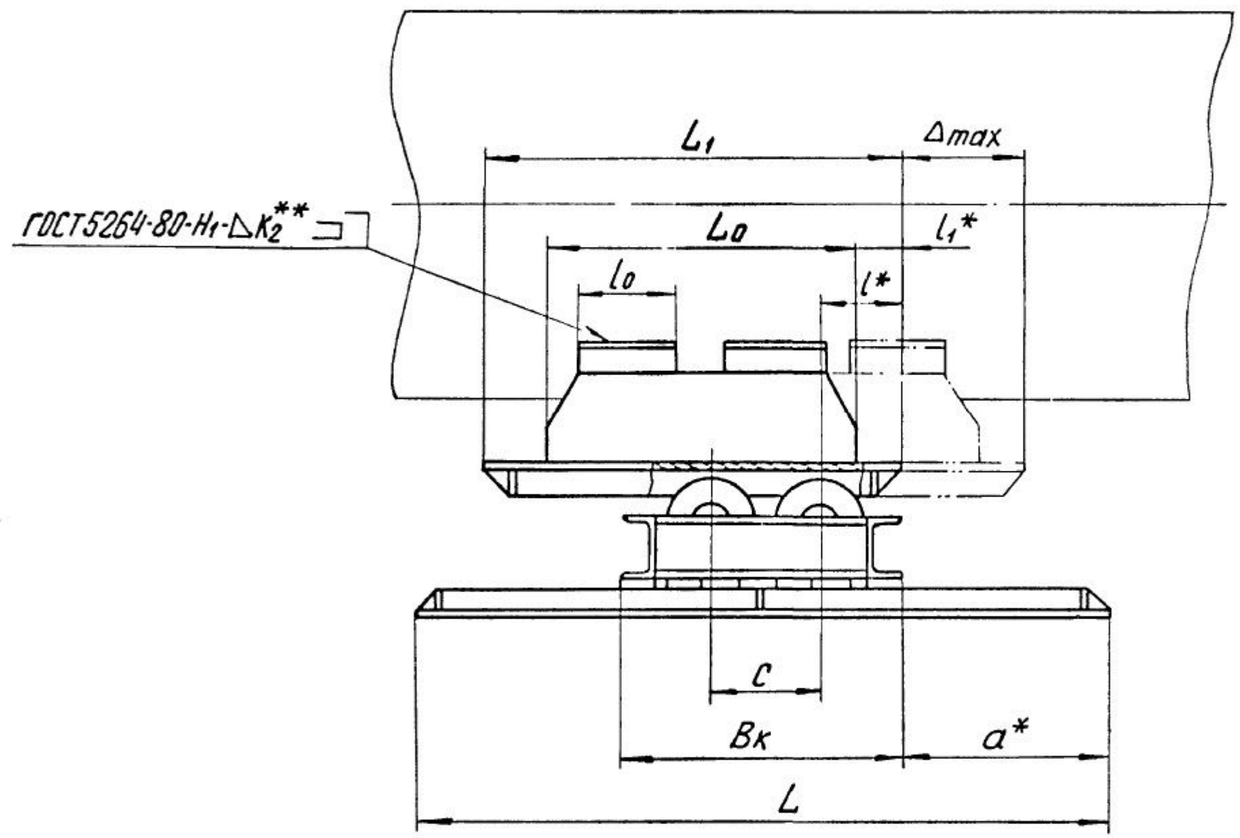

Изм	Лист	№ докум	Подп.	Дата

ТС-628.00.000СБ

Лист 2

Подп и дата | Инв N дубл. | Взам инв N | Подп. и дата | Инв N подл.

Размеры в мм

Обозначение	Доп. нагрузка кН (кгс)	Тепловое перемещение, Δmax	$D_н$*	H	H_1	L	L_1	$L_к$	L_0	l*	l_1*	l_0	c	c_1	B_1	$B_к$	B_0	a*	a_1*	a_2*	a_3	a_4	D	d	к*	$к_1$*	Масса, кг
ТС-628.00.000	29,4 (3000)	200	194	454	160	800	480	580	300	75	90	80	100	390	350	290	180	255	115	85	20	20	85	30	8	6	129
-01		400				1000	680		500									355									171
-02		200	219	479		800	480		300									255									129
-03		400				1000	680		500									355									171
-04		200	273	533		800	480		300									255									128
-05		400				1000	680		500									355									170
-06	68,7 (7000)	200	325	635	210		600	770	400	100	100	160	160	530	500	402	280	300	135	110			120	45			268
-07		400				1200	800		600									400									322
-08		200	377	687		1000	600		400									300									267
-09		400				1200	800		600									400									321
-10		200	426	736		1000	600		400									300									267
-11		400				1200	800		600									400									320
-12	98,1	200	480	805	255	1100	650	850	400	125	125			600	600	452	380	325	125		—		130	50			390
-13		400				1300	850		600									425									458
-14		200	530	855		1100	650		500		75							325									395
-15		400				1300	850		700									425									462
-16		200	630	955		1100	650		500									325									394
-17		400				1300	850		700									425									460
-18	196,2	200	720	1130	310	1400	800	1160	600	145	100	190	230	830	800	658	500	370	180	520	20	70	160	60	12	10	785
-19		400				1600	1000		800									470									888
-20		200	820	1230		1400	800		600									370									782
-21		400				1600	1000		800									470									885
-22		200	920	1330		1400	800		600									370									781
-23		400				1600	1000		800									470									883
-24		200	1020	1430		1600	800	1380	600					1050	1000		700	470	190								1005
-25		400				1800	1000		800									570									1130
-26		200	1220	1630		1600	800		600									470									996
-27		400				1800	1000		800									570									1121
-28		200	1420	1830		1600	800		600									470									995
-29		400				1800	1000		800									570									1119

Подп. и дата | Инв. № дубл. | Взам. инв. № | Подп. и дата | Инв. № подл.

Инв. № подл	Подп и дата	Взам инв №	Инв. № дубл.	Подп и дата

Формат	Зона	Поз.	Обозначение	Наименование	Кол. на исполн. ТС-628.00.000-										Примечание
					–	01	02	03	04	05	06	07	08	09	
				Документация											
А3			ТС-628.00.000 СБ	Сборочный чертеж											
А4			ТС-623 Д	Технические требования											
				Сборочные единицы											
А4		1	ТС-628.01.000	Каретка катковая	1	1	1	1	1	1					
			-01	Каретка катковая							1	1	1	1	
А4		2	ТС-628.02.000 -02	Плита опорная	1		1		1						
			-05	Плита опорная		1		1		1	1		1		
			-06	Плита опорная								1		1	

Исполнения 10...19 - см. листы 3,4;
20...29 - см. листы 5,6.

Изм.	Лист	№ докум.	Подп.	Дата	ТС-628.00.000		
Разраб.		Степанова		08.95	Опора катковая двухъярусная	Лит.	Лист 1 / Листов 6
Пров.		Велитченко		08.95		АООТ „СЗЭМП"	
Н. контр.		Паутов		08.95			
Утв.		Стрельников					

Коп. Иванова

Формат А4

Инв № подл.	Подп. и дата	Взам. инв. №	Инв. № дубл.	Подп. и дата

Формат	Зона	Поз.	Обозначение	Наименование	Кол. на исполн. ТС-628.00.000-										Примечание
					–	01	02	03	04	05	06	07	08	09	
А4		3	ТС-628.02.000	Плита опорная	1		1		1						
			-01	Плита опорная		1		1		1					
			-03	Плита опорная							1		1		
			-04	Плита опорная								1		1	
А4		4	ТС-628.03.000	Корпус	1										
			-01	Корпус		1									
			-02	Корпус			1								
			-03	Корпус				1							
			-04	Корпус					1						
			-05	Корпус						1					
			-06	Корпус							1				
			-07	Корпус								1			
			-08	Корпус									1		
			-09	Корпус										1	

Изм.	Лист	№ докум.	Подп.	Дата	ТС-628.00.000	Лист 2

Коп. Иванова

Формат А4

Инв N подл.	Подп. и дата	Взам инв N	Инв N дубл.	Подп. и дата

Формат	Зона	Поз.	Обозначение	Наименование	Кол. на исполн. ТС-628.00.000- 10	11	12	13	14	15	16	17	18	19	Примечание
				Документация											
			ТС-628.00.000 СБ	Сборочный чертеж											
А4			ТС-623 Д	Технические требования											
				Сборочные единицы											
		1	ТС-628.01.000 -01	Каретка катковая	1	1									
			-02	Каретка катковая			1	1	1	1	1	1			
			-03	Каретка катковая									1	1	
А4		2	ТС-628.02.000 -05	Плита опорная	1										
			-06	Плита опорная		1									
			-09	Плита опорная			1		1		1				
			-10	Плита опорная				1		1		1			
			-14	Плита опорная									1		
			-15	Плита опорная										1	

Изм.	Лист	№ докум.	Подп.	Дата	ТС-628.00.000	Лист 3

Коп. Иванова

Формат А4

Инв N подл.	Подп. и дата	Взам инв. N	Инв. N дубл.	Подп. и дата

Формат	Зона	Поз.	Обозначение	Наименование	Кол. на исполн. ТС-628.00.000- 10	11	12	13	14	15	16	17	18	19	Примечание
А4		3	ТС-628.02.000 -03	Плита опорная	1										
			-04	Плита опорная		1									
			-07	Плита опорная			1		1		1				
			-08	Плита опорная				1		1		1			
			-11	Плита опорная									1		
			-12	Плита опорная										1	
А4		4	ТС-628.03.000 -10	Корпус	1										
			-11	Корпус		1									
			-12	Корпус			1								
			-13	Корпус				1							
			-14	Корпус					1						
			-15	Корпус						1					
			-16	Корпус							1				
			-17	Корпус								1			
			-18	Корпус									1		
			-19	Корпус										1	

Изм	Лист	№ докум.	Подп.	Дата	ТС-628.00.000	4

Инв № подл	Подп и дата	Взам.инв №	Инв № дубл	Подп и дата

Формат	Зона	Поз.	Обозначение	Наименование	Кол. на исполн. ТС-628.00 000-										Примечание
					20	21	22	23	24	25	26	27	28	29	
				Документация											
А3			ТС-628.00.000 СБ	Сборочный чертеж											
А4			ТС-623Д	Технические требования											
				Сборочные единицы											
А4		1	ТС-628.01.000 -03	Каретка катковая	1	1	1	1							
			-04	Каретка катковая					1	1	1	1	1	1	
А4		2	ТС-628.02.000 -14	Плита опорная	1		1								
			-15	Плита опорная		1		1	1		1		1		
			-16	Плита опорная						1		1		1	
А4		3	ТС-628.02.000 -11	Плита опорная	1		1								
			-12	Плита опорная		1		1	1		1		1		
			-13	Плита опорная						1		1		1	

Изм	Лист	N докум.	Подп	Дата	ТС-628.00.000	Лист 5

Коп. Иванова

Формат А4

Инв № подл.	Подп. и дата	Взам. инв. N	Инв. N дубл.	Подп. и дата

Формат	Зона	Поз.	Обозначение	Наименование	Кол. на исполн. ТС-628. 00.000-										Примечание
					20	21	22	23	24	25	26	27	28	29	
А4		4	ТС-628.03.000 -20	Корпус	1										
			-21	Корпус		1									
			-22	Корпус			1								
			-23	Корпус				1							
			-24	Корпус					1						
			-25	Корпус						1					
			-26	Корпус							1				
			-27	Корпус								1			
			-28	Корпус									1		
			-29	Корпус										1	

Изм.	Лист	№ докум.	Подп.	Дата	ТС-628.00.000	Лист 6

Коп. Иванова

Формат А4