ТС-625.000 СБ

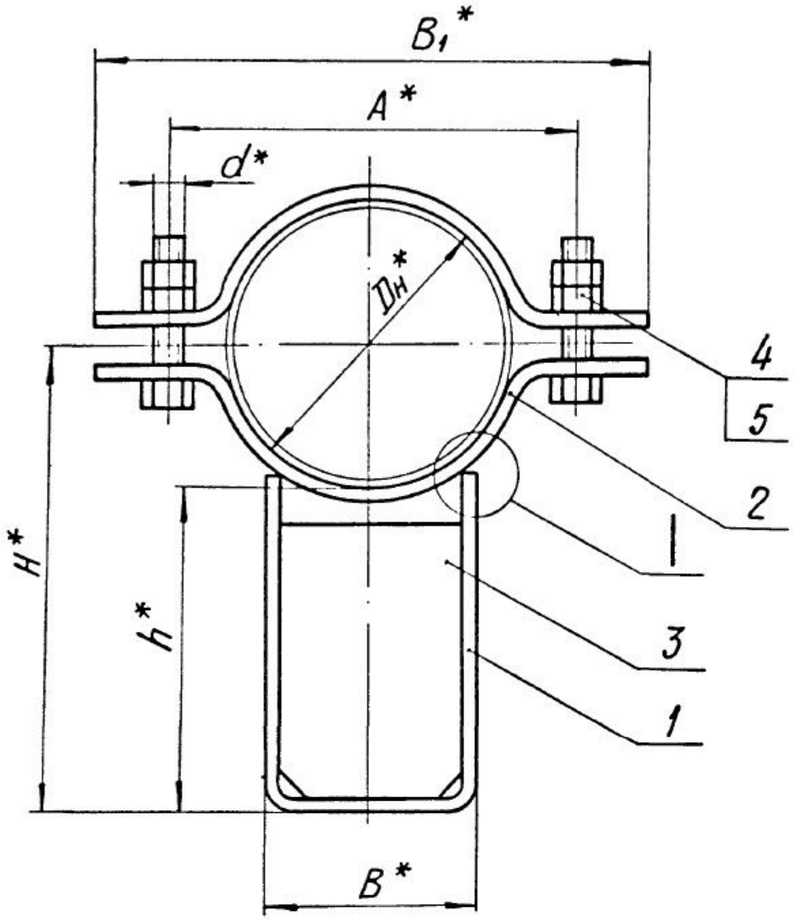

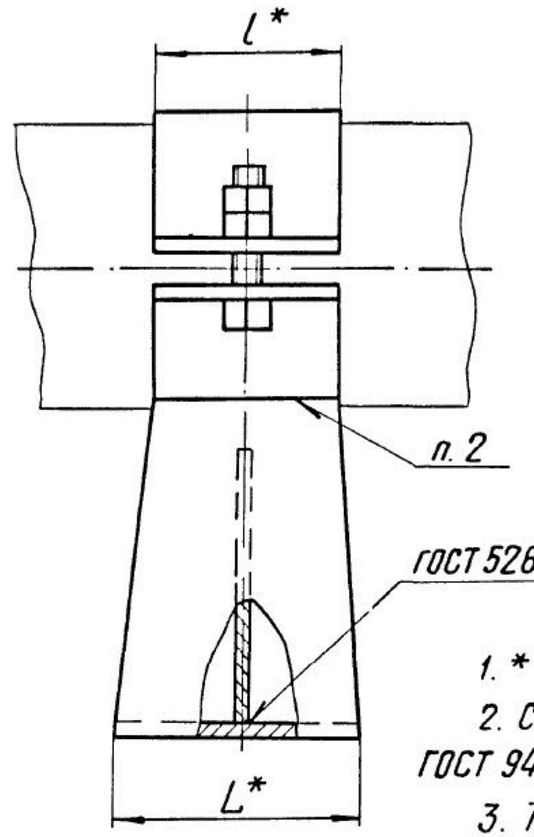

I

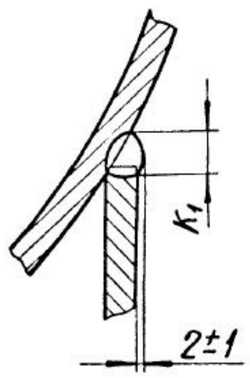

1. * Размеры для справок.

2. Сварка ручная электродуговая. Электрод типа Э42А ГОСТ 9467-75.

3. Требования к выполнению сварного шва, контроль сварных швов в соответствии с ТС-623Д.

4. Контроль сварных швов в соответствии с СНиП3.05.03-85.

Таблицу исполнений см. на листе 2.

Изм	Лист	№ докум.	Подп.	Дата	ТС-625.000 СБ			
Разраб.		Степанова		08.95	Опора скользящая с плоским хомутом	Лит.	Масса	Масштаб
Пров.		Велитченко		08.95			См. табл.	—
						Лист 1	Листов 2	
Н.контр.		Паутов		08.95		АООТ „СЗЭМП"		
Утв.		Стрельников						

Кол. Иванова

Формат А3

Подп. и дата | Инв. № дубл. | Взам.инв № | Подп. и дата | Инв. № подл.

Размеры в мм

Обозначение	$D_н$*	Допускаемая вертикальная нагрузка, кН(кгс)	B*	B_1*	L*	l*
ТС-625.000	32	2,5 (250)	40	95	80	50
-01	38			100		
-02	45	4,0 (400)		110		
-03	57	6,0 (600)	60	130	100	60
-04	76			150		
-05	89			170		

Продолжение

Обозначение	H*	A*	h*	d*	K	K_1	Масса, кг
ТС-625.000	113	70	100	M8-8g	4+1	4+1	1,00
-01	117	76					
-02	122	84				6+2	1,10
-03	126	96		M10-8g			1,77
-04	140	116					1,94
-05	148	130					2,04

Инв. № подл.	Подп. и дата	Взам. инв №	Инв. № дубл.	Подп. и дата

Формат	Зона	Поз.	Обозначение	Наименование	Кол. на исполн. ТС-625.000-										Примечание
					-	01	02	03	04	05					
				Документация											
*)			ТС-625.000 СБ	Сборочный чертеж											*) А4, А3
А4			ТС-623 Д	Технические требования											
				Детали											
А4		1	ТС-625.001	Скоба	1	1	1								
			-01	Скоба				1	1	1					
А4		2	ТС-625.002	Полухомут	1										
			-01	Полухомут		1									

Изм.	Лист	№ докум.	Подп.	Дата	ТС-625.000		
Разраб.		Степанова		08.95	Опора скользящая с плоским хомутом	Лит.	Лист 1 / Листов 2
Провер.		Велитченко		08.95		АООТ „СЗЭМП"	
Н.контр.		Паутов		08.95			
Утв.		Стрельников					

Коп. Иванова

Формат А4

Инв. № подл.	Подп. и дата	Взам. инв. N	Инв. N дубл.	Подп. и дата

Формат	Зона	Поз.	Обозначение	Наименование	Кол. на исполн. ТС-625.000-										Примечание
					-	01	02	03	04	05					
А4		2	ТС-625.002-02	Полухомут			1								
			-03	Полухомут				1							
			-04	Полухомут					1						
			-05	Полухомут						1					
А4		3	ТС-625.003	Ребро	1	1	1								
			-01	Ребро				1	1	1					
				Стандартные изделия											
		4		Болты ГОСТ 7798-70											
				М8-8g×40.58	2	2	2								
				М10-8g×40.58				2	2	2					
		5		Гайки ГОСТ 5915-70											
				М8-7Н.5	4	4	4								
				М10-7Н.5				4	4	4					

Изм.	Лист	№ докум.	Подп.	Дата	ТС-625.000	Лист 2