АПЭ 1578.0СБ

Типовые конструкции Серия 5.908-2

Обозначение	Дн*	L*	Масса, кг
АПЭ 1578.0	18...30	76	0,066
-01	32...48	82	0,082
-02	50...55	105	0,2
-03	70...89		0,216

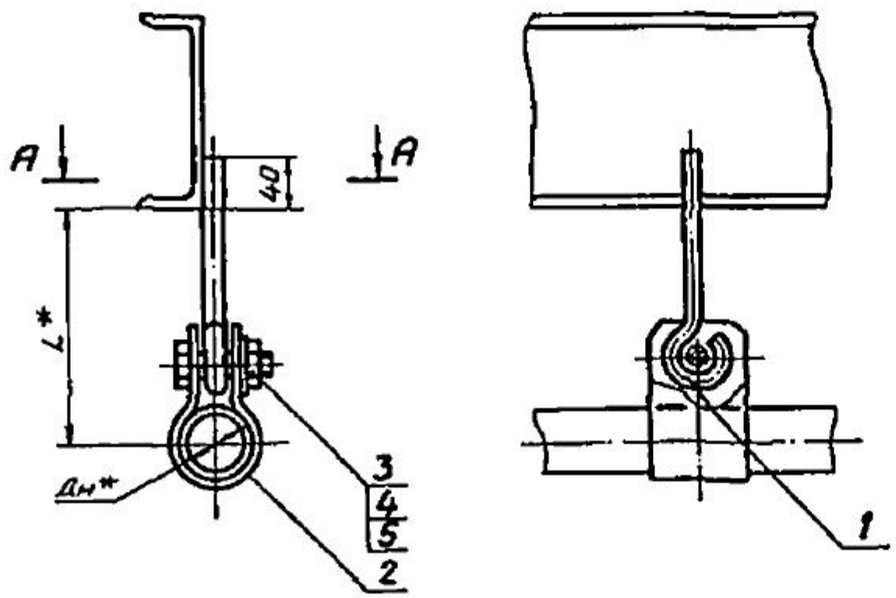

А-А

1. Электрод Э42 ГОСТ 9467-75
2. $\pm \frac{tz}{2}$
3. *Размеры для справок.
4. Вид сварки по технологии завода.

Изм. Лист	№Докум.	Подпись	Дата	АПЭ 1578.0СБ
Разраб.	Аленичева		03.90	Подвеска для крепления труб к металлоконструкциям. Сборочный чертеж
Пров.	Акулин		03.90	Лит. / Масса / Масшт. —
Т.контр.	Акулин		03.90	Лист / Листов 1
Н.контр.	Уткина		03.90	СПКБ Спецавтоматика Москва
Утв.	Захарова		03.90	

Инв.№ подл. | Подпись и дата | Взам. инв.№ | Инв.№ дубл. | Подпись и дата

Типовые конструкции Серия 5.908-2

Формат	Зона	Поз.	Обозначение	Наименование	Кол.	Примечание
				Документация		
А3			АПЭ 1578.0 СБ	Сборочный чертеж		
				Детали		
А4		1	АПЭ 1578.0-1	Тяга	1	
				Стандартные изделия		
		3		Болт М10×35.58 ГОСТ 7798-70	1	
		4		Гайка 10.5 ГОСТ 5915-70	1	
		5		Шайба 10.04 ГОСТ 11371-78	1	
				Переменные данные для исполнений		
				АПЭ 1578.0-01		
				Детали		
А4		2	АПЭ 1573.0-3	Хомут	1	
				АПЭ 1578.0-02		
				Детали		
А4		2	АПЭ 1573.0-3-01	Хомут	1	

Подпись и дата | Инв. № дубл. | Взам. инв. № | Подпись и дата | Инв. № подл.

Изм.	Лист	№ докум.	Подпись	Дата
Разраб.		Яленичева		03.90
Пров.		Якулин		03.90
Н.контр.		Уткина		03.90
Утв.		Захарова		03.90

АПЭ 1578.0

Подвеска для крепления труб к металло-конструкциям

Лит.	Лист	Листов
	1	2

СПКБ „Спецавтоматика" Москва

Формат А4

Типовые конструкции Серия 5.908-2

Формат	Зона	Поз.	Обозначение	Наименование	Кол.	Примечание
				АПЭ 1578.0-03		
				Детали		
А4		2	АПЭ 1573.0-3-02	Хомут	1	
				АПЭ 1578.0-04		
				Детали		
А4		2	АПЭ 1573.0-3-03	Хомут	1	

Подпись и дата | Инв. № дубл. | Взам. инв. № | Подпись и дата | Инв. № подл.

Изм.	Лист	№ докум.	Подпись	Дата

АПЭ 1578.0

Лист 2

Формат А4