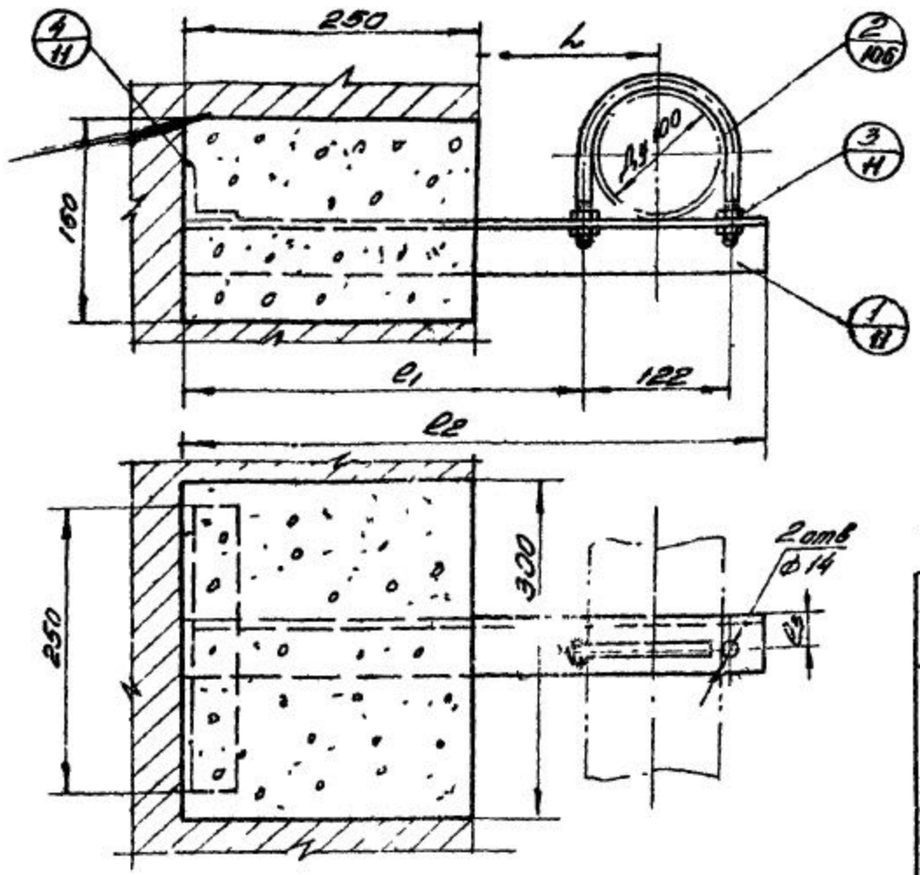

Размеры опор для крепления газопровода с изоляцией.

размеры в мм.

Обозначение		Расстояние от стены до оси газопровода L												
		200	250	300	350	400	450	500	550	600	650	700	750	800
Опора	Уголок	75x75x4	75x75x4	75x75x4	75x75x4	80x80x8	80x80x8	80x80x8	90x90x9	90x90x9	90x90x9	90x90x9	90x90x9	90x90x9
	l_1	385	435	485	535	585	635	685	735	785	835	885	935	985
	l_2	540	590	640	690	740	790	840	890	940	990	1040	1090	1140
	l_3	45	45	45	45	45	45	45	50	50	50	50	50	55
	Вес кг.	5,5	6,0	6,5	7,0	7,2	7,6	9,1	10,9	11,5	12,1	12,7	13,3	17,2

Размеры опор для крепления газопровода без изоляции.

размеры в мм.

Обозначение		Расстояние от стены до оси газопровода L												
		150	200	250	300	350	400	450	500	550	600	650	700	750	800
Опора	Уголок	70x70x7	70x70x7	70x70x7	70x70x7	70x70x7	70x70x7	75x75x9	75x75x9	80x80x8	80x80x8	80x80x8	80x80x8	90x90x9	90x90x9
	l_1	335	385	435	485	535	585	635	685	735	785	835	885	935	985
	l_2	490	540	590	640	690	740	790	840	890	940	990	1040	1090	1140
	l_3	30	30	30	35	40	40	40	42	42	42	45	45	45	45
	Вес, кг.	3,6	4,0	4,4	4,8	5,2	5,6	8,0	8,5	8,6	9,0	9,6	10,0	13,3	13,9

Пример условного обозначения крепления горизонтального газопровода с теплоизоляцией Ду100 к кирпичной стене с расстоянием от стены L=500

Крепление газопровода Г100-500 УКГ-6
То же без изоляции Г100-500 УКГ-6

Примечания:

1. Расстояние между опорами принимать по таблице на стр. 7.
2. Опоры должны быть заделаны в простенках, причем высота кладки над опорой должна быть не менее 0,50 м.
3. Гнезда в стене после установки опоры заделываются бетоном М-150 на мелком щебне.
4. Рекомендуемые расстояния „L" от стены до оси газопровода в таблицах подчеркнуты.
5. Минимальная толщина стены - 250 мм.

Поз.	Обозн.	Наименование	Кол.	Вес	Материал	Примеч.
4	—	Уголок равнобок. ст.3 ГОСТ 535-58 (45x45x5 ГОСТ 8509-57)	1	0,84		
3	—	Гайка II М12 ГОСТ 5915-62	4	0,063		
2	УКГ-84	Хомут 100	1	0,32		
1	УКГ-6-01	Опора	1	см. табл.	Уголок равнобок. ст.3 ГОСТ 535-58 (см. таблицу)	

Общий вес, кг см. таблицу — Спецификация — УКГ-6

1970г	Узлы и детали крепления газопроводов	Крепление горизонтального газопровода Ду 100 к кирпичной стене.	серия 4.905-7	Альбом	Лист / Всего листов

Институт Мосгазпроект

Гл. инж. ин-та Г. Лачбис; Нач. отдела №2 А. Виноградчик; Зам. нач. отдела Ю. Зеленовский; Гл. инж. проекта А. Виноградчик; Нач. сектора С. Жданов; Рук. группы Проверил Конк. техник; Разраб. Н. Гранова