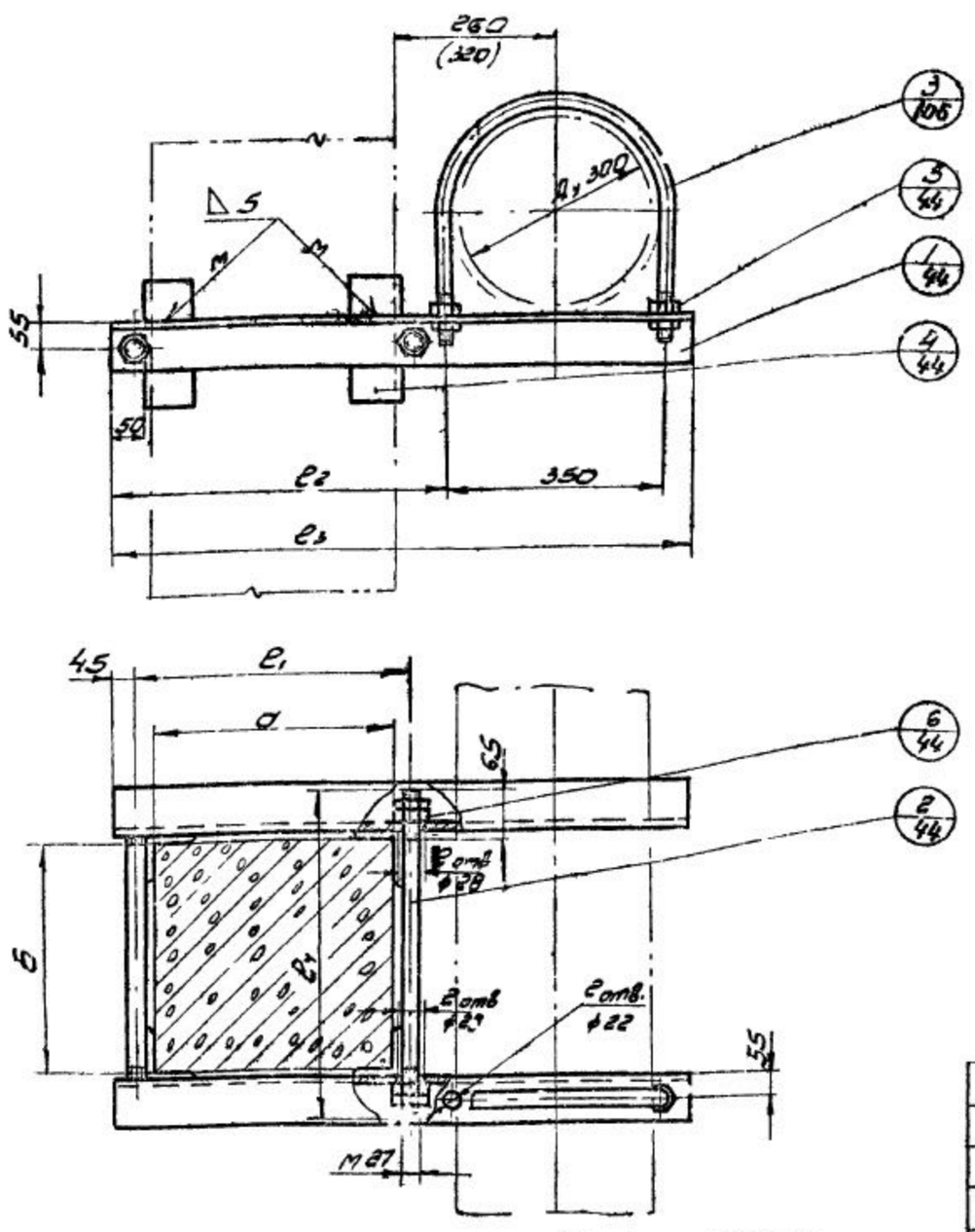

Примечания:

1. Расстояние между опорами принимать по таблице на стр. 7.
2. Подсчет общего веса узла производить по формуле: $q = 2q_1 + 2q_2 + q_3 + 9.146$.
3. Размер в скобках дан для газопровода с изоляцией.

Размеры в мм

Опора							Стяжка		
Сторона колонны а	l_1	l_2	l_3 с изоляц.	l_3 без изоляц.	q_1, кг с изоляц.	q_1, кг без изоляц.	Сторона колонны б	l_4	q_2, кг
250	300	405	840	780	24.9	23.1	250	390	1.88
300	350	4 5	890	830	26.35	24.55	300	440	2.12
350	400	505	940	880	27.8	26.05	350	490	2.37
400	450	555	990	930	29.3	28.5	400	540	2.61
450	500	605	1040	980	30.8	29.0	450	590	2.85
500	550	655	1090	1030	32.3	30.5	500	640	3.09
550	600	705	1140	1080	33.7	32.0	550	690	2.33
600	650	755	1190	1130	35.2	33.4	600	740	3.57
650	700	805	1240	1180	36.75	35.0	650	790	3.81
700	750	855	1290	1230	38.2	36.4	700	840	4.05
750	800	905	1340	1280	39.7	37.9	750	890	4.30
800	850	955	1390	1330	41.2	39.4	800	940	4.54

Пример условного обозначения крепления горизонтального газопровода с теплоизоляцией Ду300 к ж.б. колонне со сторонами а×б = 500×600.

Крепление газопровода ГИ 300 (500×600); УКГ-39.

То же без изоляции Г 300 (500×600); УКГ-39.

Поз.	Обознач.	Наименование	Кол.	Вес	Материал	Прим.
6	–	Гайка II М27 ГОСТ 5915-62	8	1.33		
5	–	Гайка II М20 ГОСТ 5915-62	4	0.184		
4	УКГ-39-03	Подкладка	4	7.72	Усл. равн. 80×80×8 ГОСТ 8509-57 / Ст3 ГОСТ 535-58	l=200
3	УКГ-84	Хомут 300	1	2.11		
2	УКГ-39-02	Стяжка	2	"	Круг 28 ГОСТ 2590-57 / Ст3 ГОСТ 535-58	
1	УКГ-39-01	Опора	2	см. табл.	Усл. равн. 125×125×16 ГОСТ 8509-57 / Ст3 ГОСТ 535-58	

Общий вес, кг. См. таблицу

Спецификация УКГ 39

1970г	Узлы и детали крепления газопроводов	Крепление горизонтального газопровода Ду300 к железобетонной колонне.	Серия 4.905-7	Альбом	Лист 1 / Всего листов 1

Институт Мосгазпроект

Гл. инж. Нач. отд. Зам. нач. отдела Гл. инж. проекта Нач. сектора

Г. Лаубис, А. Вигдорчик, Ю. Заславский, А. Вигдорчик, С. Жданов

Рук. группы Проверил Конструктор

Б. Негер, Н. Громова, Ю. Гулина