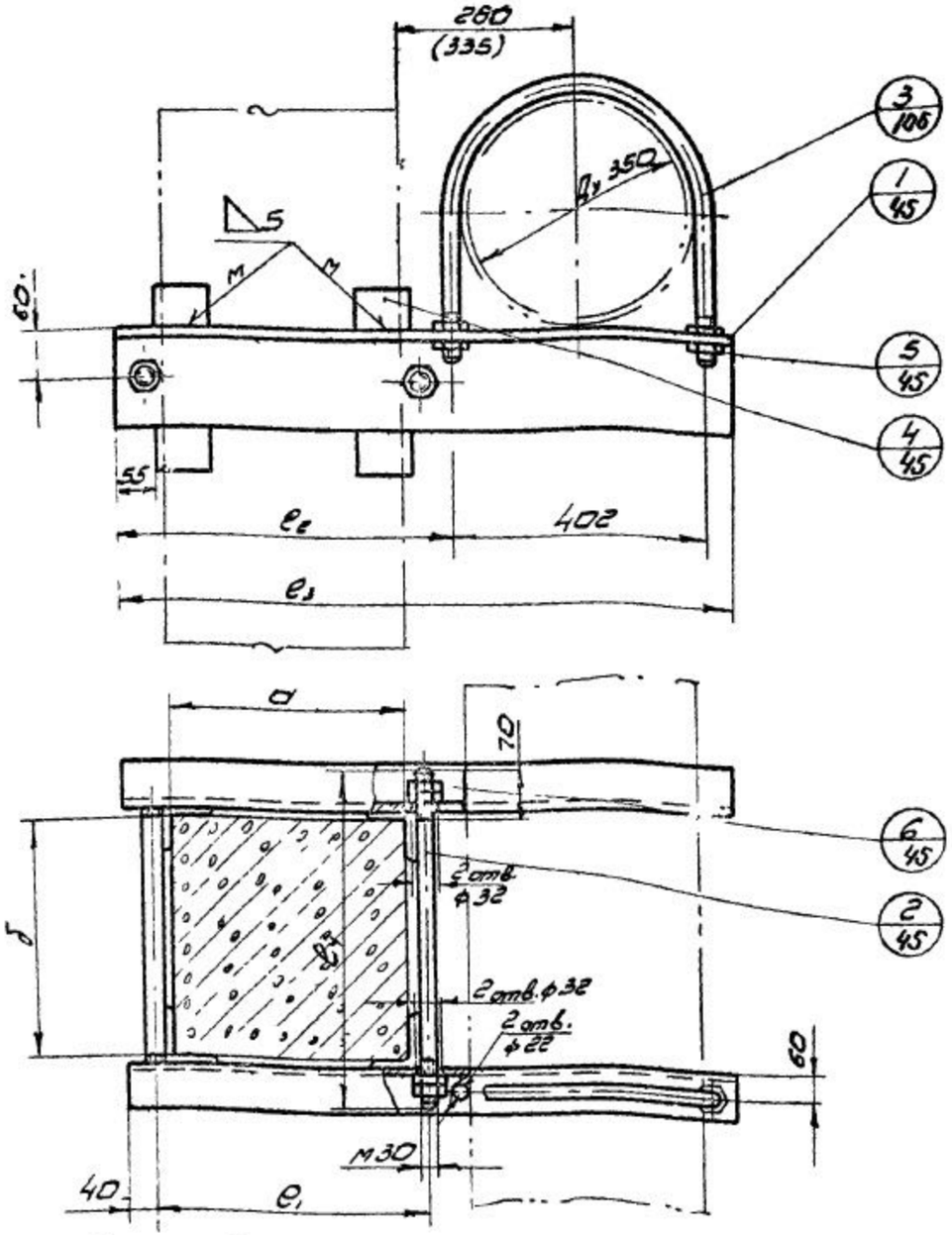

Примечания:

1. Расстояние между опорами принять по таблице на стр. 7
2. Подсчет общего веса узла производить по формуле $q = 2q_1 + 2q_2 + q_x + 13.54$.
3. Размер в скобках дан для газопровода изолацией.

Размеры в мм

Опора							Станка		
			e_3		q_2 кг				
a	e_1	e_2	с изоляц.	без изоляц.	с изоляц.	без изоляц.	сторона опоры	e_4	q_4 кг
250	300	405	885	840	21.6	19.1	250	400	2.22
300	350	455	945	890	22.7	20.2	300	450	2.50
350	400	505	995	940	23.9	21.3	350	500	2.78
400	450	555	1045	990	25.0	22.5	400	550	3.05
450	500	605	1095	1040	26.1	23.6	450	600	3.33
500	550	655	1145	1090	27.3	24.7	500	650	3.61
550	600	705	1195	1140	28.4	25.9	550	700	3.88
600	650	755	1245	1190	29.5	27.0	600	750	4.16
650	700	805	1295	1240	30.7	28.1	650	800	4.44
700	750	855	1345	1290	31.8	29.0	700	850	4.72
750	800	905	1395	1340	33.0	30.3	750	900	5.00
800	850	955	1445	1390	34.1	31.4	800	950	5.27

Пример условного обозначения крепления горизонтального газопровода с изоляцией Ду 350 к ж.б. колонне со сторонами a×б = 500×600.

Крепление газопровода ГИ 350/500×600/: УКГ-40

То же без изоляции Г 350/500×600/: УКГ-40

Поз.	Обознач.	Наименование	Кол.	Вес	Материал	Прим.
6	–	Гайка II М30 ГОСТ 5915-62	8	1,84		
5	–	Гайка II М20 ГОСТ 5915-62	2	0,256		
4	УКГ-40-03	Подкладка	4	11.6	Угол равн. 80×80×8 ГОСТ 8509-57 / Ст3 ГОСТ 535-58	l=300
3	УКГ-84	Хомут 350	1	2,69		
2	УКГ-40-02	Станка	2	*	Круг 30 ГОСТ 2590-57 / Ст3 ГОСТ 535-58	
1	УКГ-40-01	Опора	2	см. табл.	Угол равн. 100×100×16 ГОСТ 8509-57 / Ст3 ГОСТ 535-58	

Общий вес, кг — См. таблицу

Спецификация — УКГ-40

Инж. инд.	Нач. отдела	Гл. инж. проекта	Нач. сектора	Руководитель группы	Конструктор	Гл. инж.	Нач. отдела	Нач. сектора	Инженер	Н. контр.
				Проскурин		Лебедь	Андроник	Зыдорчик	Грамова	Зулина

Институт Мосгазпроект

1970г	Узлы и детали крепления газопроводов	Крепление горизонтального газопровода Ду 350 к железобетонной колонне.	Серия 4.905-7	Альбом	Лист 1 / Всего листов 1