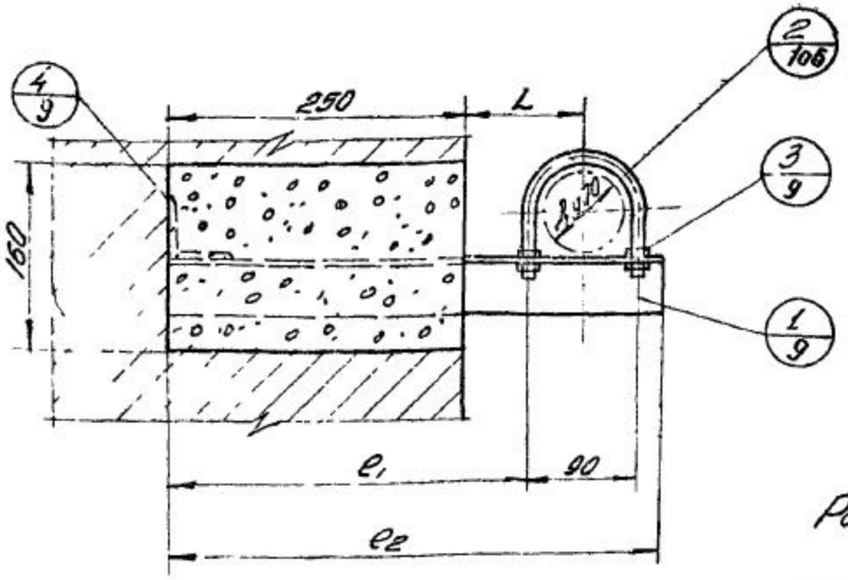

Размеры опор для крепления газопровода с изоляцией

Размеры в мм.

Обозначен.		Расстояние от стены до оси газопровода L												
		200	250	300	350	400	450	500	550	600	650	700	750	800
Опора	Уголок	63x63x6	63x63x6	63x63x6	63x63x6	63x63x6	70x70x7	70x70x7	70x70x7	75x75x9	75x75x9	75x75x9	80x80x8	80x80x8
	e_1	405	455	505	555	605	655	705	755	805	855	905	955	1005
	e_2	520	570	620	670	720	770	820	870	920	970	1020	1070	1120
	e_3	35	35	35	35	35	40	40	40	45	45	45	45	45
	Вес, кг	3,0	3,3	3,6	3,9	4,2	5,7	6,0	6,4	9,3	9,8	10,2	10,3	10,8

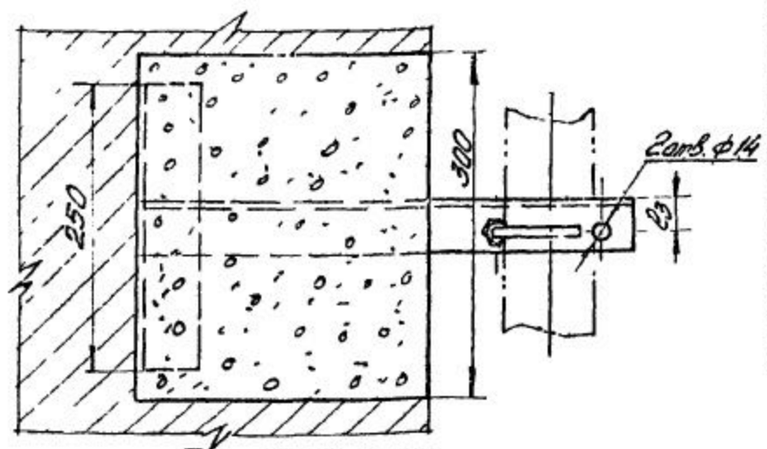

Размеры опор для крепления газопровода без изоляции

Размеры в мм.

Обозначение		Расстояние от стены до оси газопровода L														
		100	150	200	250	300	350	400	450	500	550	600	650	700	750	800
Опора	Уголок	45x45x5	45x45x5	45x45x5	45x45x5	45x45x5	56x56x5	56x56x5	56x56x5	63x63x6	63x63x6	63x63x6	70x70x7	70x70x7	70x70x7	70x70x7
	e_1	305	355	405	455	505	555	605	655	705	755	805	855	905	955	1005
	e_2	420	470	520	570	620	670	720	770	820	870	920	970	1020	1070	1120
	e_3	25	25	25	25	25	30	30	30	35	35	35	40	40	40	40
	Вес, кг.	1,4	1,6	1,8	1,9	2,1	2,8	3,0	3,3	4,7	5,0	5,3	7,2	7,9	7,9	8,3

Пример условного обозначения крепления горизонтального газопровода с теплоизоляцией Ду70 к кирпичной стене с расстоянием от стены L=500
Крепление газопровода ГИ70-500; УКГ-4
То же без изоляции Г70-500; УКГ-4.

Примечания:

1. Минимальная толщина стены - 250 мм.
2. Расстояние между опорами принимать по таблице на стр 7
3. Опоры должны быть заделаны в простенках, причем высота кладки над опорой должна быть не менее 0,5 м.
4. Гнезда в стене после установки опоры заделываются бетоном М-150 на мелком щебне
5. Рекомендуемые расстояния от стены до оси газопровода в таблицах подчеркнуты.

Поз.	Обознач.	Наименование	Кол.	Вес	Материал	Примеч.
4	—	Угол равнобок. ст 3 ГОСТ 535-58 35x45x5 ГОСТ 8509-57	1	0,84		
3	—	Гайка II М12 ГОСТ 5915-62	4	0,068		
2	УКГ-84	Хомут 70	1	0,235		
1	УКГ-4-01	Опора	1	см. табл.	Угол. равн. 63x63x6 ГОСТ 8509-57 ст-3 ГОСТ 535-58	
Общий вес, кг см. табл.		Спецификация				УКГ-4

Институт Мосгазпроект	1970г.	Узлы и детали крепления газопроводов	Крепление горизонтального газопровода Ду70 к кирпичной стене.	Серия 4.905-7	Альбом
					Лист 1 / Всего листов 1

Гл. инж. ин-та Ф. Ходьес; Нач. отделения Ю. Виноградов; Зам. начальника О. Зеленский; Гл. инж. проекта Н. Виноградов; Нач. сектора К. Данилов

Ст. инженер Дробязин; Инженер Сурнина; Конструктор Б. Негр; Н. Громова