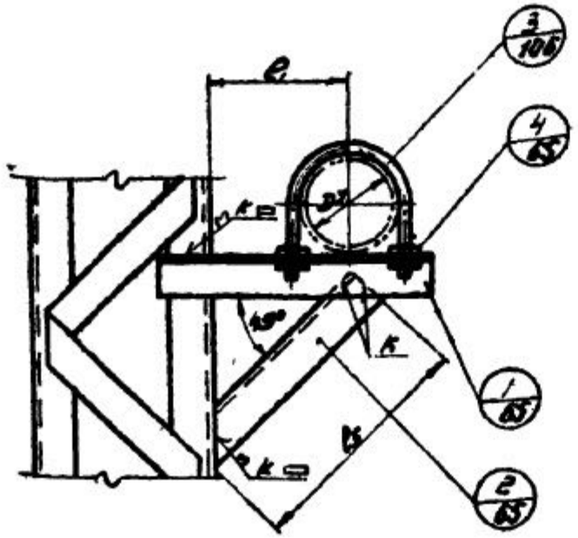

Примечания:

1. Расстояние между опорами принимать по таблице стр. 7
2. При креплении опор газопроводов к металлическим колоннам производить их проверку на прочность

Размеры в мм

Ду	Dн	e_1 с изол.	e_1 без изол.	k	Опора: профиль проката	e_2	e_3 с изол.	e_3 без изол.	e_4 с изол.	e_4 без изол.	d	a	Кол.	Вес кг с изол.	Вес кг без изол.	Подкос: профиль проката	e_6 с изол.	e_6 без изол.	Вес кг с изол.	Вес кг без изол.	Гайка: Размер	Вес 14 шт. кг	Общий вес, кг: с изол.	без изол.
350	377	330	270	5	85×125×10	402	565	505	625	565	26	40	2	11,0	10,0	63×63×5	554	445	2,62	2,13	M20	0,064	14,4	13,0
400	426	360	300	6	85×125×10	456	620	560	690	630	26	45	2	13,6	12,3	70×70×6	606	495	3,87	3,16	M24	0,064	19,37	17,5
500	529	410	350	6	100×100×12	558	720	660	790	730	26	45	2	20,1	18,4	70×70×6	677	565	4,92	3,51	M24	0,079	27,38	23,04
600	630	450	400	6	200×200×16	658	810	760	880	830	26	45	2	42,0	40,4	100×100×10	733	635	10,53	9,65	M24	0,075	54,6	52,17
700	720	510	440	6	200×200×16	749	915	845	985	915	26	50	2	72,9	67,2	100×100×10	818	590	14,14	12,34	M24	0,075	77,1	72,6

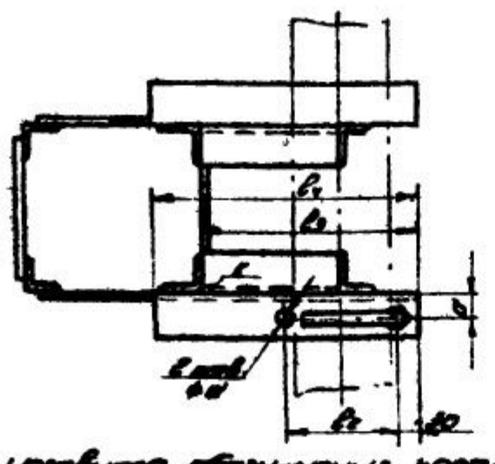

Пример условного обозначения крепления горизонтального газопровода с теплоизоляцией Ду 400 к металлической колонне.

Крепление газопровода ГИ 400; УКГ-60

То же без изоляции Г400; УКГ-60.

Поз.	Обознач.	Наименование	Кол.	Вес	Материал	Примеч.
4	–	Гайка 2 М20; ГОСТ 5915-62	4	ст. 10кп.		
3	УКГ-84	Хомут	1	4		
2	УКГ-60-02	Подкос	2	"	Уголок равнобок.	ГОСТ 8509-57; Ст.3 ГОСТ 5521-50
1	УКГ-60-01	Опора	2	ст. 10кп.	Угол равнобок.	ГОСТ 8509-57; Ст3 ГОСТ 535-58
Общий вес, кг						
Ин. подписи						

Спецификация

УКГ-60

Институт Мосгазпроект

1970г.	Узлы и детали крепления газопроводов	Крепление горизонтальных газопроводов Ду 350÷700 к металлическим колоннам.	Серия 4.905-7	Альбом	Лист 1 / Всего листов 1