ТС-659 00 00 СБ

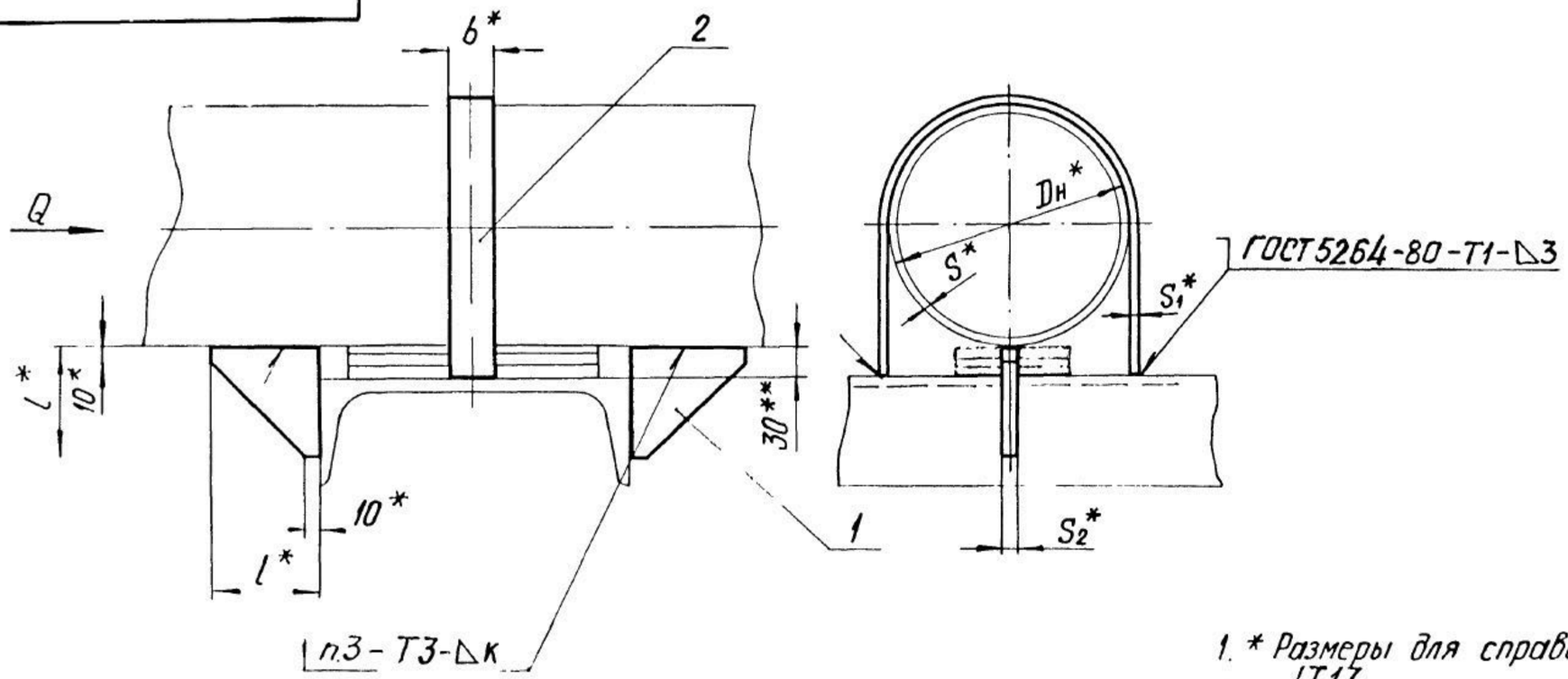


1. * Размеры для справок.
2. $\pm \frac{IT17}{2}$.
3. Сварка опоры с трубопроводом ручная аргонодуговая, проволока марки СВ-08ГС, СВ-08Г2С ГОСТ 2246-70.
4. ** Зазор между трубой и нижней несущей балкой заполнить прокладками из листовой стали толщиной от 5 до 10 мм.
5. Требования к выполнению сварного шва и контроль сварного шва в соответствии с СНиП 3.05.03-85.
6. Остальные требования по ТС-659 Д.

Размеры в мм

| Обозначение | Для трубопровода Dн | K = S | Осевая сила Q, кН(тс) | l* | $S_1$* | b* | $S_2$* | Масса, кг |
|---|---|---|---|---|---|---|---|---|
| ТС-659.00.00 | 32 | 2,0 | 5 (0,5) | 75 | 3 | 25 | 6 | 0,3 |
| -01 | 38 | | | | | | | |
| -02 | 45 | 2,5 | | | | | | 0,4 |
| -03 | 57 | 3,0 | 10 (1,0) | | | | 8 | 0,5 |
| -04 | 76 | | | | | | | |
| -05 | 89 | | | | | | | |
| -06 | 108 | 3,5 | 25 (2,5) | 100 | | 40 | 10 | 1,2 |
| -07 | 133 | 4,0 | | | | | | |
| -08 | 159 | 5,0 | | | | | | 1,3 |
| -09 | 219 | 6,0 | | | | | | 1,5 |

| Изм | Лист | № докум | Подп | Дата | ТС-659.00.00 СБ | | | |
|---|---|---|---|---|---|---|---|---|
| Разраб. | | Степанова | | | Опора неподвижная хомутовая трубопроводов Dн 32-219 мм | Лит | Масса | Масштаб |
| Провер. | | Величченко | | | | | См табл | — |
| Т.контр. | | | | | | Лист | Листов 1 | |
| Н.контр. | | Паутов | | | | АООТ „СЗЭМП" | | |
| Утв. | | Стрельников | | | | | | |

Коп. Иванова

Формат А3

Подп и дата | Инв.№ дубл | Взам.инв.№ | Подп и дата | Инв.№ подл

| Инв. № подл. | Подп. и дата | Взам. инв. № | Инв. № дубл. | Подп. и дата |
|---|---|---|---|---|
| | | | | |

| Формат | Зона | Поз. | Обозначение | Наименование | Кол. на исполн. ТС-659.00.00- | | | | | | | | | | Примечание |
|---|---|---|---|---|---|---|---|---|---|---|---|---|---|---|---|
| | | | | | - | 01 | 02 | 03 | 04 | 05 | 06 | 07 | 08 | 09 | |
| | | | | | | | | | | | | | | | |
| | | | | **Документация** | | | | | | | | | | | |
| | | | | | | | | | | | | | | | |
| А3 | | | ТС-659.00.00 СБ | Сборочный чертеж | | | | | | | | | | | |
| А4 | | | ТС-659 Д | Технические требования | | | | | | | | | | | |
| | | | | | | | | | | | | | | | |
| | | | | **Детали** | | | | | | | | | | | |
| | | | | | | | | | | | | | | | |
| А4 | | 1 | ТС-659.00.01 | Упор | 2 | 2 | 2 | 2 | | | | | | | |
| | | | -01 | Упор | | | | | 2 | 2 | | | | | |
| | | | -02 | Упор | | | | | | | 2 | 2 | 2 | 2 | |
| | | | | | | | | | | | | | | | |
| | | | | | | | | | | | | | | | |

| Изм. | Лист | № докум. | Подп. | Дата | ТС-659.00.00 | | |
|---|---|---|---|---|---|---|---|
| Разраб. | | Степанова | | 02.95 | Опора неподвижная хомутовая трубопроводов Dн 32 - 219 мм | Лит. | Лист 1 / Листов 2 |
| Пров. | | Велитченко | | 02.95 | | АООТ «СЗЭМП» | |
| Н.контр. | | Паутов | | 02.95 | | | |
| Утв. | | Стрельников | | | | | |

Коп. Иванова

Формат А4

| Инв. № подл. | Подп. и дата | Взам. инв. № | Инв. № дубл. | Подп. и дата |
|---|---|---|---|---|
| | | | | |

| Формат | Зона | Поз. | Обозначение | Наименование | Кол. на исполн. ТС-659.00.00- | | | | | | | | | | Примечание |
|---|---|---|---|---|---|---|---|---|---|---|---|---|---|---|---|
| | | | | | - | 01 | 02 | 03 | 04 | 05 | 06 | 07 | 08 | 09 | |
| А4 | | 2 | ТС-659.00.02 | Хомут | 1 | | | | | | | | | | |
| | | | -01 | Хомут | | 1 | | | | | | | | | |
| | | | -02 | Хомут | | | 1 | | | | | | | | |
| | | | -03 | Хомут | | | | 1 | | | | | | | |
| | | | -04 | Хомут | | | | | 1 | | | | | | |
| | | | -05 | Хомут | | | | | | 1 | | | | | |
| | | | -06 | Хомут | | | | | | | 1 | | | | |
| | | | -07 | Хомут | | | | | | | | 1 | | | |
| | | | -08 | Хомут | | | | | | | | | 1 | | |
| | | | -09 | Хомут | | | | | | | | | | 1 | |