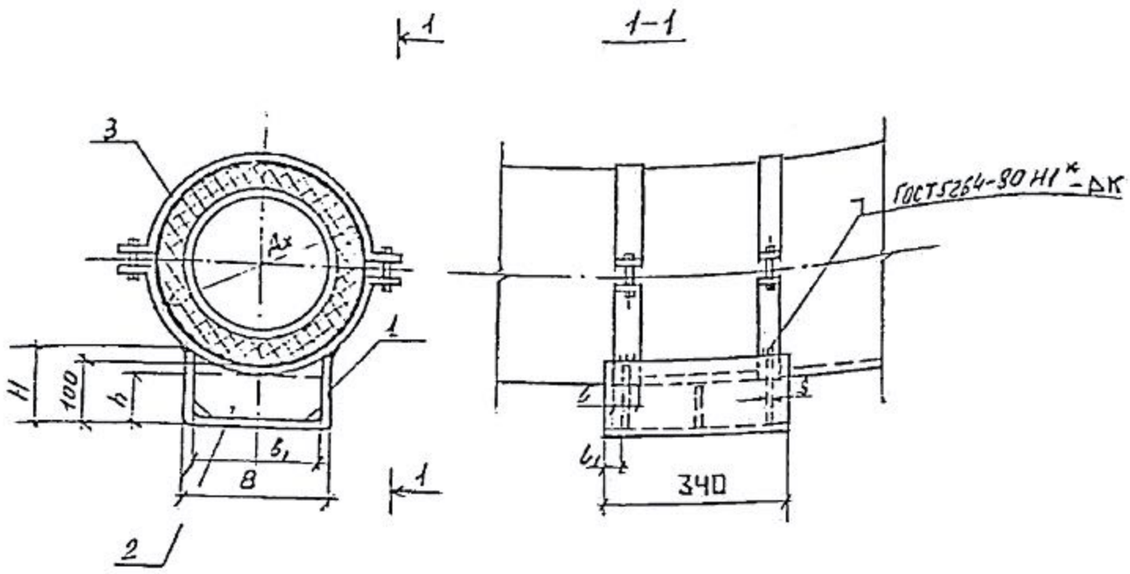

Размеры в мм

Ду/Дх	Наибольшая вертикальная нагрузка кгс	H	B	S	L	L1
80/180	2200	140	180	3	50	50
100/180	2200	140	180	3	50	50
100/200	2200	136	180	3	50	50
125/225	2200	136	180	3	50	50
150/250	2200	125	180	3	50	50
200/315	7000	165	280	4	50	50
250/400	7000	142	280	4	50	50
300/450	12500	174	380	6	50	50
400/560	12500	164	380	6	50	50
500/760	12500	185	500	6	80	60
600/800	12500	172	500	6	80	60

1. Сварку производить электродами типа Э 42 по ГОСТ 9457-75.
   * Варить сплошным швом.
2. Хомут поз.3 расположить симметрично относительно скобы поз.1.
3. Данная опора устанавливается при надаемной прокладке и в канале.
4. Усилие при затягивание хомутов не должно превышать 0,8 МПа.

Изм	Кол	Лист	Nдок	Подпись	Дата	313. ТС - 008. 011			
					1996	Типовые решения прокладки трубопроводов тепловых сетей в изоляции из пенополиуретана диаметром Ду 50 - 600 мм	Стадия	Лист	Листов
Гл.техн.		Жуковская					Р		
Гл.конст.		Макарова							
Н.контр.		Жуковская							
Исполн.		Николаева				Скользящая хомутовая опора для трубопроводов диаметром Ду 80 - 600 мм			
Исполн.		Кручинина							