ТПР.05.11(4).00.000СБ

Рис. 1

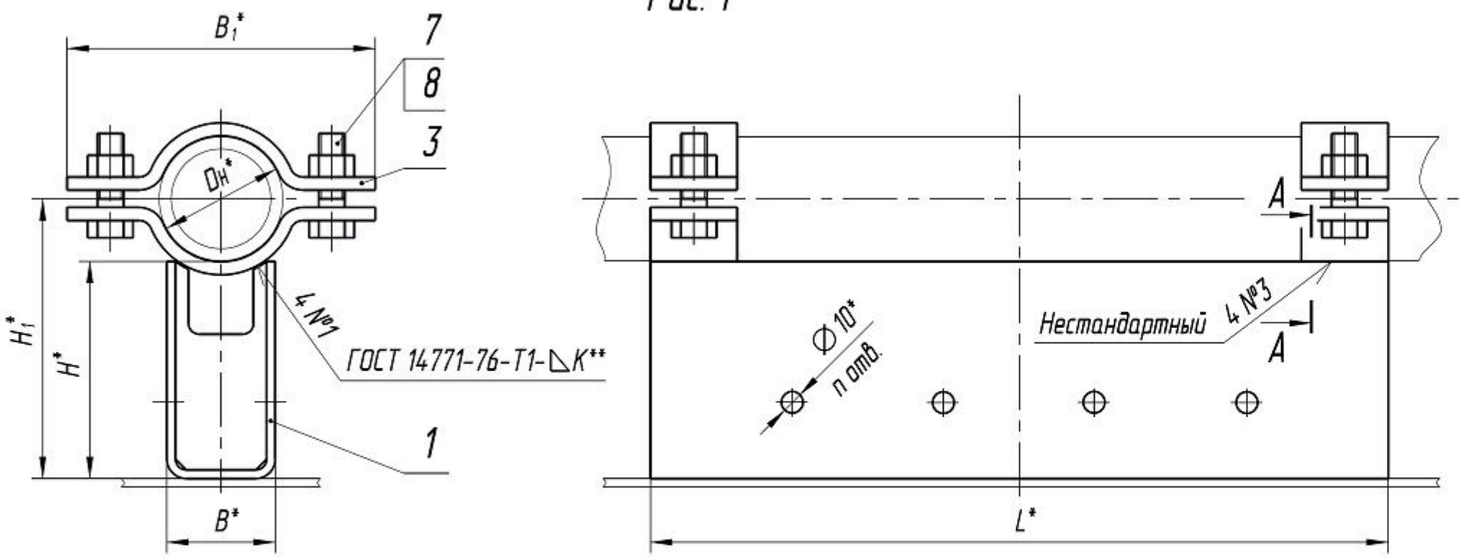

Рис. 2

Остальное-см. рис. 1

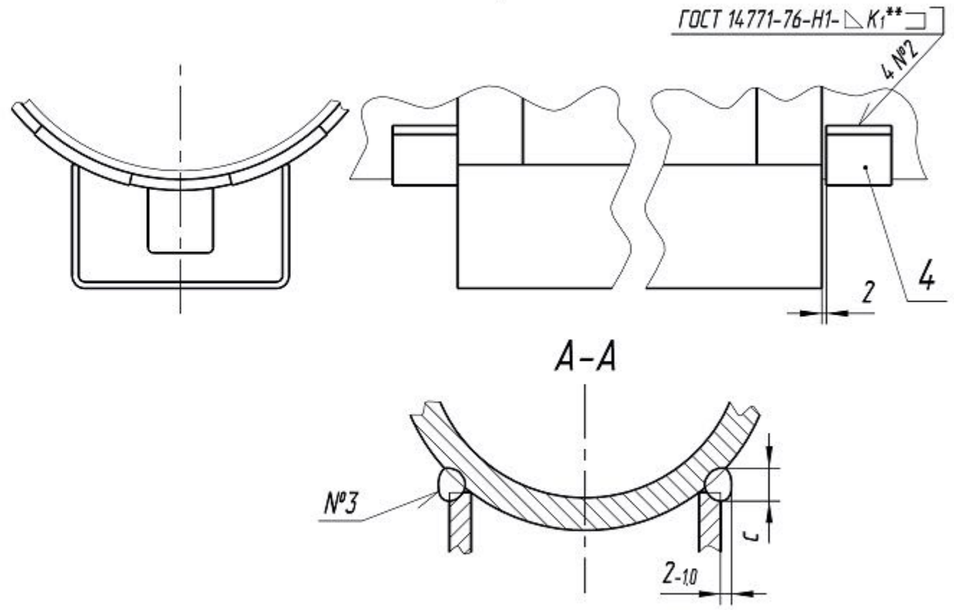

Техническая характеристика

1. Опоры предназначены для крепления труб из углеродистой и низколегированной стали при строительстве технологических трубопроводов с наружным диаметром от 57 до 720 мм, транспортирующих вещества с температурой от минус 60 °С до 450 °С и номинальным давлением PN до 25 МПа при температуре окружающей среды до минус 70 °С.

Обозначение	Рис	Наружный диаметр трубопровода Dн*, мм	Осевое перемещение трубопровода, мм, не более	Допускаемая вертикальная нагрузка Qy, кН	Масса, кг, не более
ТПР.05.11(4).00.000	1	57	250	2,5	4,39
-01					5,70
-02		76		3,0	4,54
-03					5,86
-04		89		5,0	4,67
-05					6,01
-06		108		6,0	7,41
-07					8,72
-08		133		8,0	8,02
-09					9,52
-10		159		10	8,53
-11					10,05
-12		219		25	16,59
-13					18,66
-14		273		40	20,84
-15					23,90
-16		325		70	21,46
-17					24,97
-18	2	377			25,69
-19					28,73
-20		426		80	32,68
-21					36,70
-22		530		120	49,25
-23					54,23
-24		630			53,09
-25					58,09
-26		720		160	62,06
-27					78,44

Обозначение	Рис	Наружный диаметр трубопровода Dн*, мм	Осевое перемещение трубопровода, мм, не более	Допускаемая вертикальная нагрузка Qy, кН	Масса, кг, не более
ТПР.05.11(4).00.000-28	1	57	90	2,5	2,98
-29					3,66
-30		76		3,0	3,14
-31					3,85
-32		89		5,0	3,30
-33					4,00
-34		108		6,0	5,52
-35					6,34
-36		133		8,0	6,26
-37					7,06
-38		159		10	6,79
-39					7,61
-40		219		25	13,48
-41					14,68
-42		273			16,53
-43					18,30
-44		325		50	17,78
-45					19,53
-46	2	377			21,64
-47					26,45
-48		426		60	27,50
-49					29,81
-50		530		80	42,01
-51					44,98
-52		630			45,74
-53					48,71
-54		720			52,82
-55					56,13
-56	1	114		6,0	5,98
-57					6,81
-58		168		10,0	7,84
-59					8,81

Изм.	Лист.	№ докум.	Подп.	Дата	ТПР.05.11(4).00.000СБ			
Разраб.		Воронков		04.14	Опора подвижная хомутовая Сборочный чертеж	Лит.	Масса	Масштаб
Пров.							См. табл.	-
Т. контр.						Лист	Листов 1	
Н. контр.		Воронков		04.14				
Утв.		Уржумова		04.14				