ТПР.10.17(1).00.000СБ

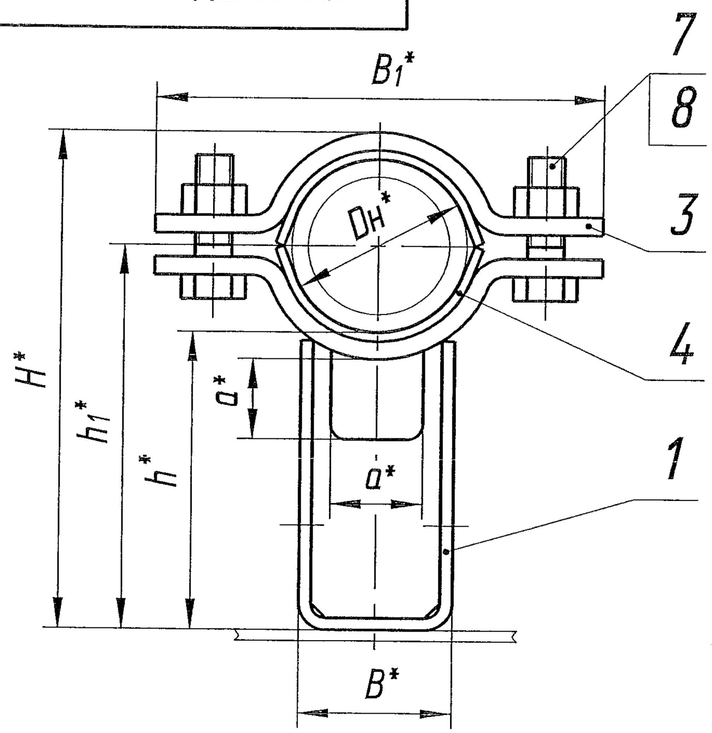

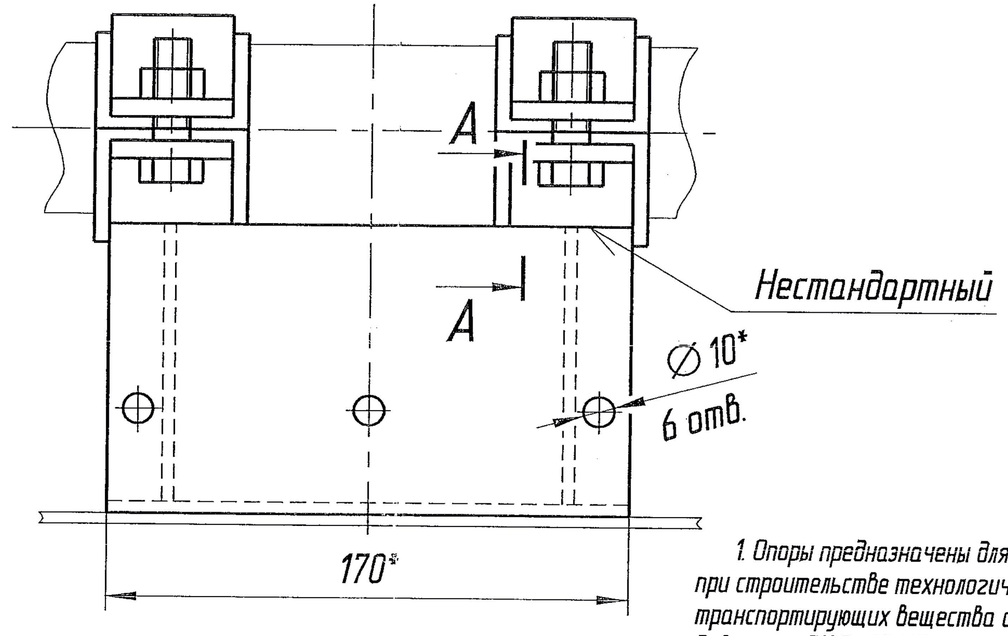

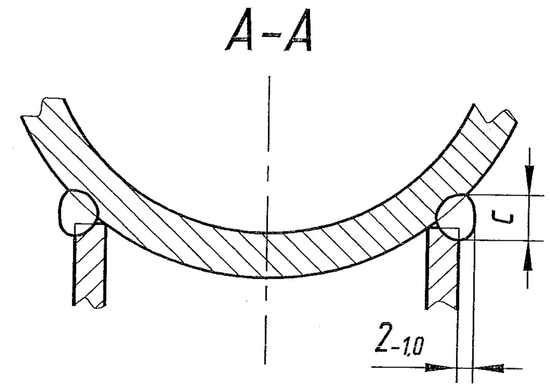

Обозначение	Наружный диаметр трубопровода Dн, мм	h*	Допускаемая вертикальная нагрузка Qy, кН	Масса, кг, не более
ТПР.10.17(1).00.000	57	100	2,5	3,08
-01		150		3,76
-02	76	100	3,0	3,36
-03		150		4,02
-04	89	100	5,0	3,51
-05		150		4,18
-06	108	100	6,0	5,98
-07		150		6,80
-08	114	100		6,21
-09		150		7,02
-10	133	100	8,0	6,59
-11		150		7,41
-12	159	100	10,0	8,65
-13		150		9,55
-14	168	100		10,30
-15		150		11,20
-16	219	100	25,0	15,20
-17		150		16,93
-18	273	100		16,78
-19		150		18,58
-20	325	100	50,0	18,33
-21		150		20,06

Техническая характеристика

1. Опоры предназначены для крепления труб из углеродистой и низколегированной стали при строительстве технологических трубопроводов с наружным диаметром от 57 до 720 мм, транспортирующих вещества с температурой от минус 70 °С до 450 °С и номинальным давлением PN до 25 МПа при температуре окружающей среды от минус 70 °С.
2. Осевое перемещение трубопровода не более 90 мм.

ТПР.10.17(1).00.000СБ

Опора подвижная хомутовая диэлектрическая Dн 57-325 Сборочный чертеж	Лит.	Масса	Масштаб
		См. табл.	—
	Лист	Листов 1	