Опирание горизонтальных участков трубопроводов

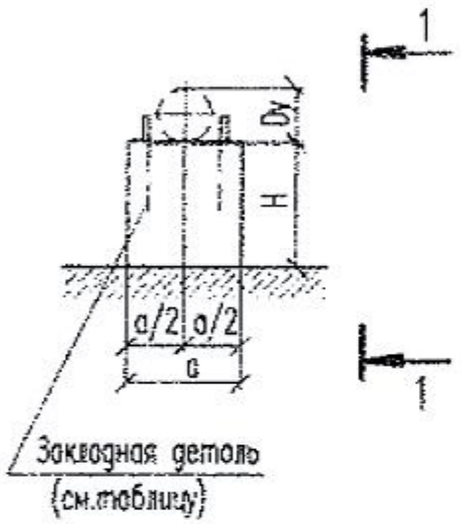

1–1

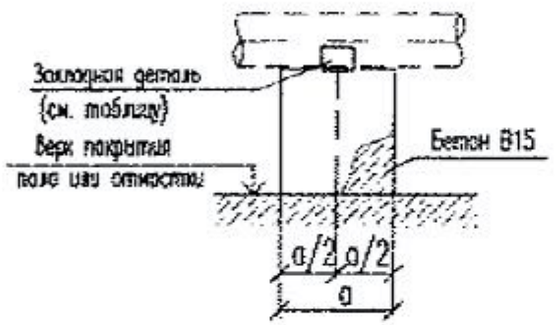

Схема нагрузок

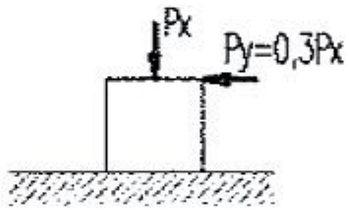

Деталь опирания трубопроводов в местах отводов

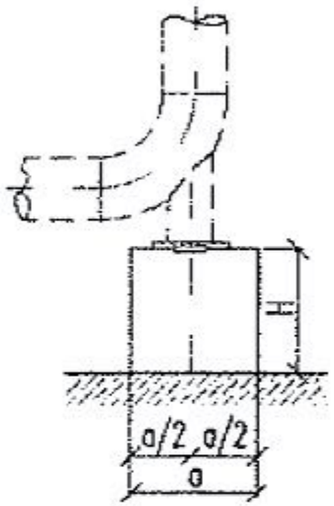

Т-ММ-08-2009-25
Крепление технологических трубопроводов КП2