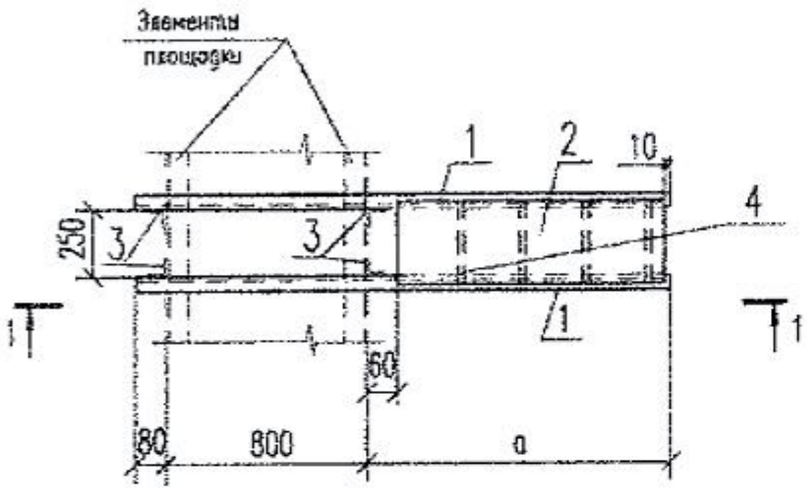

1–1

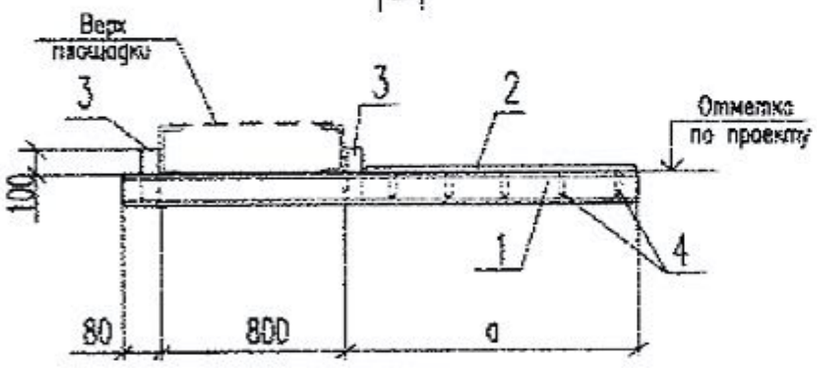

Таблица материального исполнения			
Обозначение	Расчетная температура окр.среды, °С ПБ 03-585-03	Марка стали	
		ГОСТ 27772-88 прокат	ГОСТ 1050-88 крепежных изделий и метизов
А	t ≥ -30	С235 (Ст3кп2)	20
Б	-30 > t ≥ -40	С275 (Ст3пс)	
В	-40 > t ≥ -45	С345 (09Г2С)	

Т-ММ-08-2009-22

Крепление технологических трубопроводов

КПМ14